固体锅炉通风调节阀

529型

CALEFFI

01226/17 (中)

ISO 9001 FM 21654 ISO 9001 No. 0003

功能

通风调节阀安装在固体燃料锅炉出水口，温感元件浸入锅炉循环介质中。通风调节阀自动调节进气量，使燃料适度、充分地燃烧。

产品范围

529150型 固体燃料锅炉通风调节阀 ..... 口径3/4"

技术特征

材质

阀体:	PA6G30
手柄:	PA6G30
阀杆:	PA6G30
调节螺母:	UNI EN 12164 CW614N黄铜
温度传感器接口:	UNI EN 12164 CW614N黄铜
弹簧:	不锈钢
通风杆:	镀锌铁
链条:	镀锌铁
石蜡温感	

性能

适用介质:	水、乙二醇溶液
乙二醇最大比例:	50%
耐温（温度传感器）:	120°C
温度调节范围:	30~90°C
耐压:	10 bar
链条最大承重:	10 N
接口长度:	58 mm
链条长度:	1200 mm
口径:	3/4" M (ISO 7/1)

尺寸图

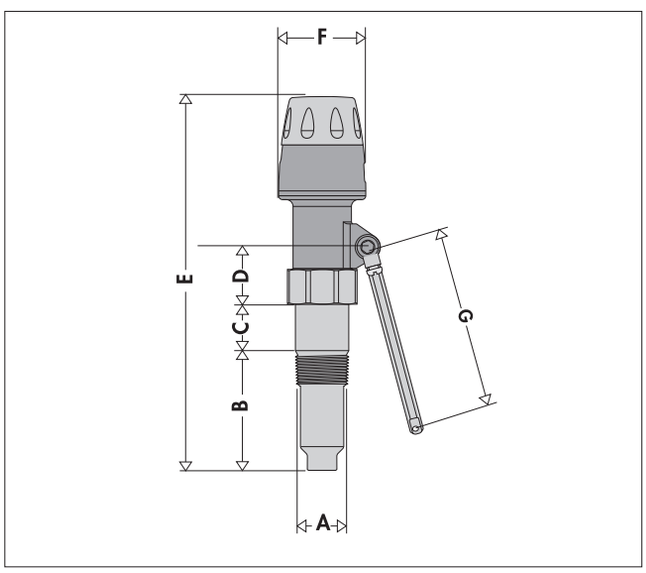

编号	A	B	C	D	E	F	G	重量(kg)
529150	3/4"	58	20	29	185-190	45	140	0,45

工作原理

通风调节阀用于固体燃料锅炉，通过改变进气通道大小进而调节助燃气体的流量。当锅炉水温 ① 变化时，浸入于出水口的热敏感温元件 ② 膨胀或收缩，带动与之相连的杠杆 ③和链条 ④上下运动，拉开或放下进气盖板 ⑤ ，调节进入锅炉助燃的空气量 ⑥。通过对进气量的调节，能保证锅炉燃烧产生热量加热的水温恒定，避免超温以及浪费燃料。

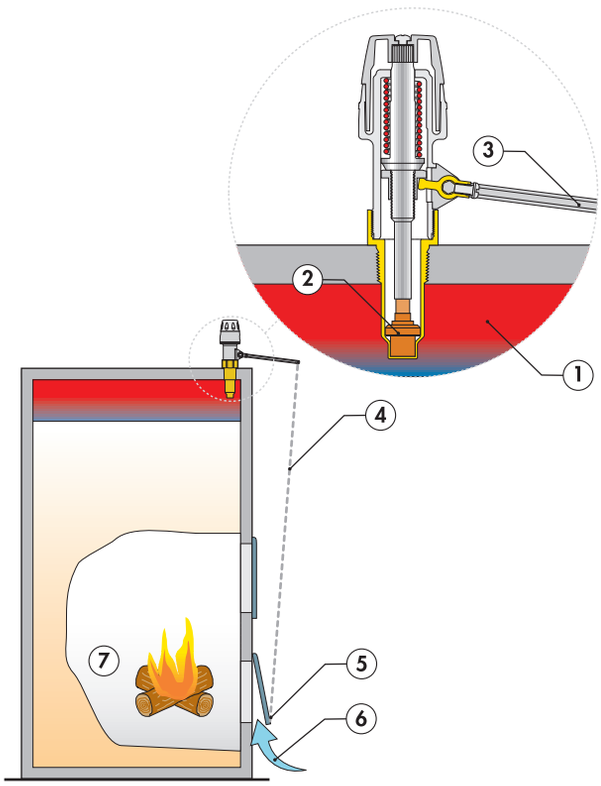

特殊构造

耐高温
固体燃料锅炉为典型的高温设备，工程塑料及金属材质组合的调节阀可在高温下使用。

耐机械损伤
温感元件不会因杠杆外力或链条拉扯而受到损坏。

双向读数

通风调节阀手柄上的调节温度显示器可双向读数，不同的安装方式均方便读数。

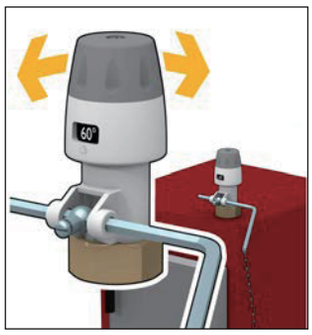

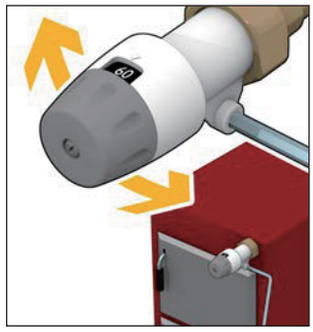

安装

529型通风调节阀可安装在自然通风的家用固体燃料锅炉和设备上，可水平或垂直安装，但不可倒置。

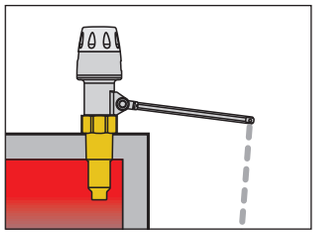

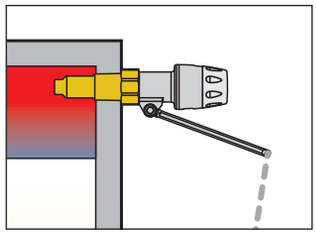

性能概述

529150型

通风调节阀，适用于固体燃料锅炉。口径3/4"M(ISO 7/1)。阀体、手柄和阀杆均为PA6G30材质。调节螺母为黄铜材质。温度传感器接口黄铜。不锈钢弹簧。通风杠杆为镀锌铁。链条为镀锌铁。石蜡温度传感器。适用介质水和乙二醇溶液。乙二醇最大比例50%。耐温（温度传感器）120°C。温度调节范围30~90°C。耐压10 bar。接口长度58 mm。链条长度1200 mm。链条最大承重10 N。

我们保留对本产品样本内产品及技术数据随时更改的权利，恕不另行通知。请登录www.caleffi.cn了解最新技术信息。

意大利卡莱菲公司北京办事处
地址：北京市北京经济技术开发区荣华南路1号院国锐广场A座1005 100176
电话: (010) 5637 0265　全国统一服务热线：400 089 0178
www.caleffi.cn　info@caleffi.com.cn

© Copyright 2025 Caleffi