热力泄压阀

543型

01057/17(中)

ISO 9001 FM 21654 ISO 9001 No. 0003

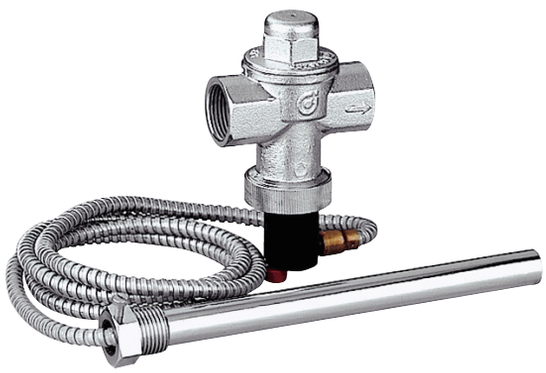

概述

热力泄压阀是卡莱菲公司根据欧盟理事会和欧洲议会法规97/23/CE的基本安全标准生产，符合欧盟各国有关压力设备生产要求的一款锅炉元件。

功能

热力泄压阀是一种限制水温的设备，用于复合燃料锅炉或非粉末状固体燃料锅炉，锅炉中配备内置热水器或应急式换热器（用于快速降温）。
当温度达到限定值时，热力泄压阀开始泄水，以保证锅炉温度在安全范围之内。
热力泄压阀的用途可见INAL法规R集2009版：
R.3.C章第1段1.4
R.3.C章第2段2.1-i2
R.3.C章第3段3.1-i和3.3
卡莱菲热力泄压阀符合欧盟EN 14597法规，根据欧盟法规EN 12828、UNI10412-2和EN303-5中对设备等规定，该款热力泄压阀可用于功率低于100kW的非粉末状固体燃料锅炉。

产品范围

543513型 热力泄压阀 ..... 口径3/4"

技术特征

材质:

阀体:	UNI EN 12165 CW617N黄铜镀铬
阀杆:	UNI EN 12164 CW614N黄铜
活塞密封:	EPDM
密封:	EPDM
弹簧:	不锈钢
保护盖:	POM

性能:

耐压:	10 bar
设定温度:	98°C (+0°C -4°C)
耐温:	5~110°C
110°C压差为1 bar时的排水量:	3000 l/h
环境温度范围:	0~80°C
动作类型 (EN 14597):	2 KP (认证 – 双重温感元件 – 50000次测试)
温感元件耐温:	130°C
适用介质:	水
PED级别:	IV

口径:	3/4" F x 3/4" F
温感口径:	1/2" M
毛细管长度:	1300 mm

尺寸图

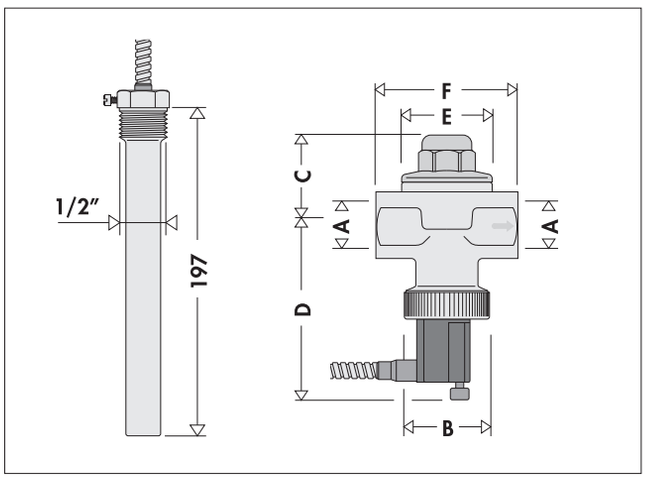

编号	A	B	C	D	E	F	重量 (kg)
543513	3/4"	Ø 40	42	86	Ø 42	70	1.06

工作原理

温度升高时，温感元件（1）中介质的状态（由液体变为气体）发生变化，导致体积增大，从而产生机械运动。通过这种机械运动，热力泄压阀中的可伸缩波纹管（2）推动活塞向上打开活塞泄水。

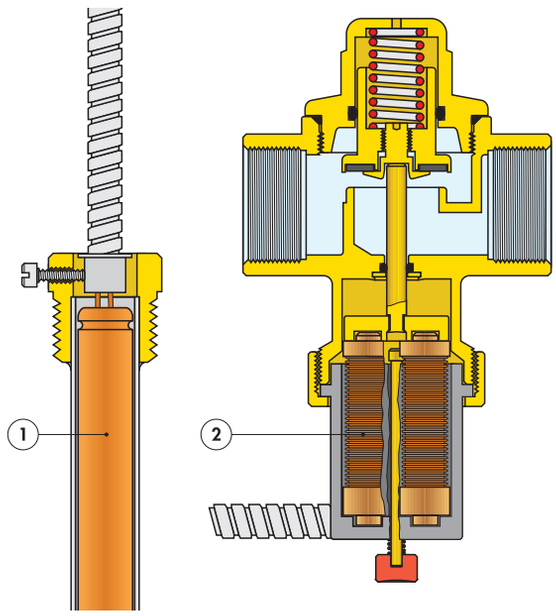

特殊构造

双波纹管扩张系统

为了最大程度保证系统安全运转，热力泄压阀分为两个伸缩波纹管（1）和（2）：当其中一个温感发生故障时，另一个将继续运转。

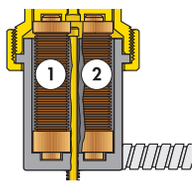

接口和毛细管

接口尺寸符合温感元件，保证了最佳热传递效果，因此尽可能限制了热隋性。毛细管外有镀锌护套。

波纹管支架

波纹管支架由缩醛树脂制成，通过调节固定螺母即可调节波纹管支架。

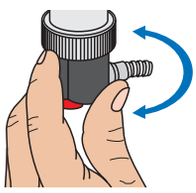

手动泄水

热力泄压阀的下部有一个按钮，可手动泄水。

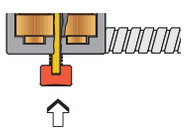

安装

注意：请遵循开式和闭式固体燃料锅炉系统的运行安装规范：EN 12828、EN 303-5、UNI 10412-2、R I.S.P.E.S.L

在配有内置水箱的锅炉系统中安装热力泄压阀

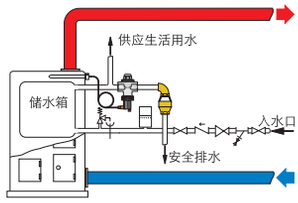

在应急式换热器上安装热力泄压阀

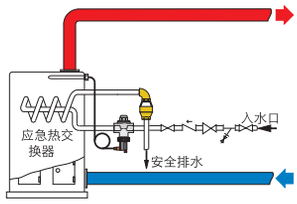

热力泄压阀应独立安装在水平管道上，活塞轴保持垂直。可在侧向水平安装阀门（活塞轴保持水平），但阀门不可倒置。

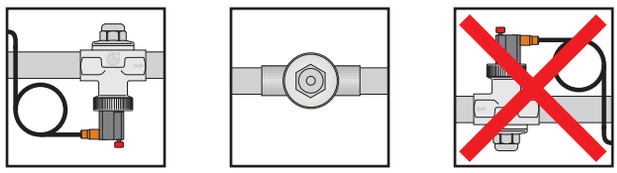

根据锅炉燃料的添料方式和开式/闭式水箱系统不一，热力泄压阀的温感元件安装在热源附近（感温套筒浸入热水中）或安装在第一个截止阀的上游出水管道上（最靠近锅炉的或者在法规规定的距离范围内的：R条例规定在1m处，UNI 10412-2规定在热源边缘或30cm处）。

1.将阀门安装在管道上之后，根据阀体上指示的液体流向，连接温度传感器的部分安装到阀座上。
2.适当拧紧花纹螺母。
3.转动黑色螺帽，确定连接探头的护套出口的方向，然后锁紧螺母。

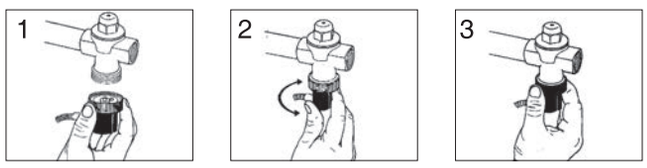

配件

建议在阀门和排水管的连接处安装可视泄水漏斗（卡莱菲5521型泄水漏斗）。

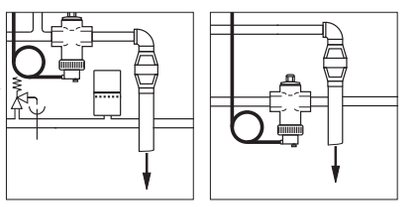

性能概述

543513型

热力泄压阀，CE标识，德国DIN认证。双温感元件。口径3/4"F，阀体黄铜镀铬。不锈钢弹簧。EPDM膜片。适用介质水。耐温5～110℃。设定温度：98℃（+0℃-4℃）。环境温度范围0~80℃。温度传感器耐温130℃。耐压10 bar。远程探头接口口径1/2"M。毛细管长度1300 mm。

我们保留对本产品样本内产品及技术数据随时更改的权利，恕不另行通知。请登录www.caleffi.cn了解最新技术信息。

CALEFFI Hydronic Solutions

意大利卡莱菲公司北京办事处
地址：北京市北京经济技术开发区荣华南路1号院国锐广场A座1005 100176
电话: (010) 5637 0265　全国统一服务热线：400 089 0178
www.caleffi.cn　info@caleffi.com.cn

© Copyright 2025 Caleffi