意大利卡莱菲

储热式热水器单向泄压阀

5261型

Cert. n° 0003
ISO 9001

01019/07(中)

功能

单向泄压阀用于储水式热水器。
它由起到以下功能的元件构成：
- 安全泄压功能：防止储热水箱冷水加热后压力升高超过安全承压值。
- 防污染功能：防止储热水箱加热的水回流到冷水系统。
- 截止功能：检修或维护热水器时将供水系统与热水器断开。

单向泄压阀属于欧洲现行法规强制安装产品。**其技术规格符合欧洲EN1487的相关规定。**

NF CHAUFFAGE

BELGAQUA

产品范围

526152型	热水器单向泄压阀	口径3/4"
526153型	热水器单向泄压阀，带泄水弯管	口径3/4"
319601型	单向泄压阀泄水漏斗	口径1" F× Ø32/25 mm

技术及构造特征

材质

- 阀体：	UNI EN 12165 CW617N黄铜镀铬
- 球阀：	UNI EN 12164 CW614N黄铜合金
- 止回阀：	UNI EN 12164 CW614N黄铜合金
- 安全阀活塞：	EPDM
- 安全阀阀座：	不锈钢
- 水力密封：	EPDM
- 弹簧：	UNI 3823 不锈钢

适用介质：	水
最高水温：	120℃
最大工作压力：	10 bar
安全阀设定压力：	7 bar
热水器最大功率：	10 kW
8.4 bar（+20%）时泄压量：	水：＞600 l/h
	蒸汽：＞220 kg/h
口径：	冷水入水：3/4 " M
	热水器入水：3/4 " F
	泄水：1 " M

尺寸图

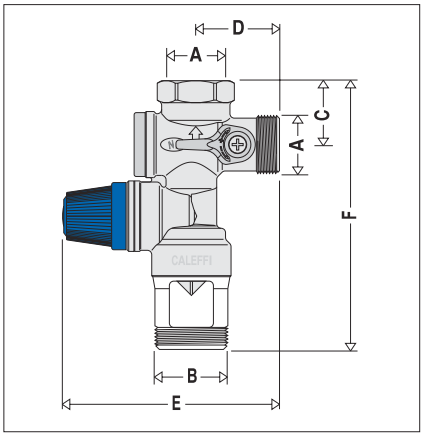

编号	A	B	C	D	E	F	重量(kg)
526152	3/4"	1"	29	38	98.5	122	0.42

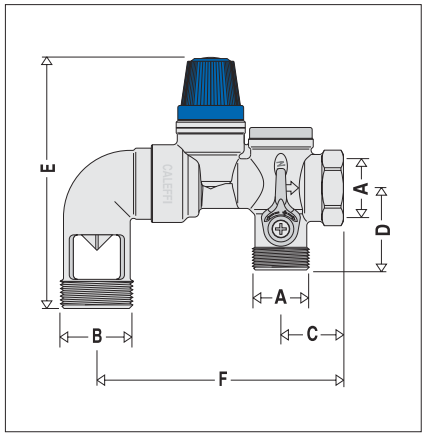

编号	A	B	C	D	E	F	重量(kg)
526153	3/4"	1"	29	38	114	116.5	0.59

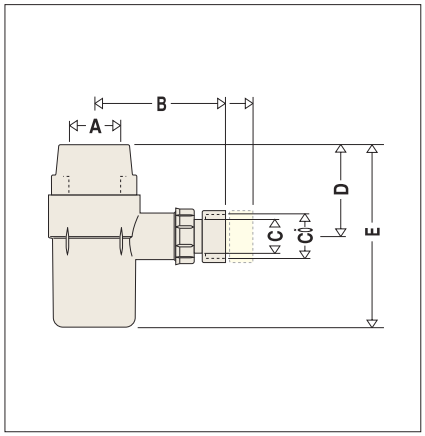

编号	A	B	C	C'	D	E	重量(kg)
319601	1"	83- 100	Ø25	Ø32	55	117	0.08

部件名称

❶ 截止阀
❷ A级止回阀
❸ 止回阀检测口
❹ 安全阀
❺ 防虹吸泄水漏斗
❻ 手动泄压手柄
❼ 止回阀芯更换堵头
❽ 不锈钢阀座

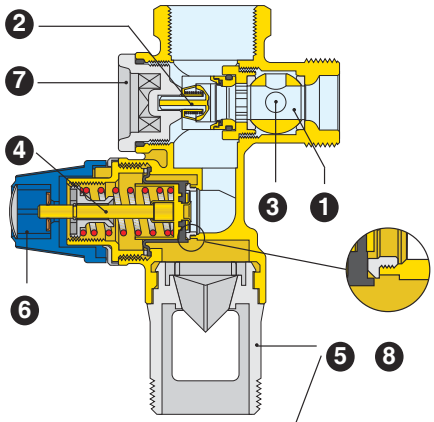

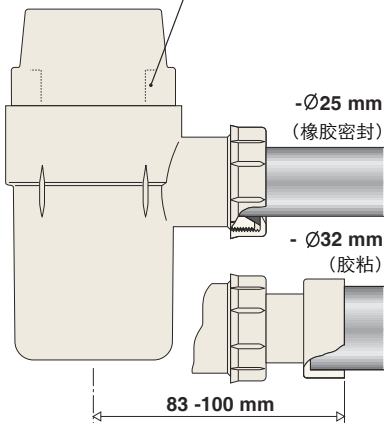

欧盟EN1487认证产品

欧盟EN1487:2000法规的'住宅用阀门-水力安全组件-构造及技术要求'一章里，对储水式热水器单向泄压阀的构造特征做了详细的规定。

卡莱菲5261型单向泄压阀经过CSTB和Belgagua机构认证，符合EN1487法规要求。

泄水漏斗

根据EN1487法规，单向泄压阀的泄水口需要连接泄水漏斗，防止外泄的水溅出。319型泄水漏斗的两侧隔板①能将泄水时向外侧溅出的水收集排放到下水管道中。

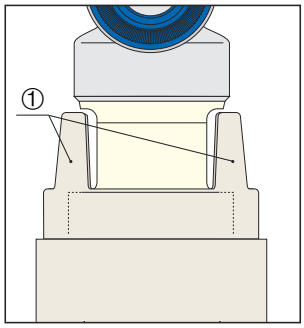

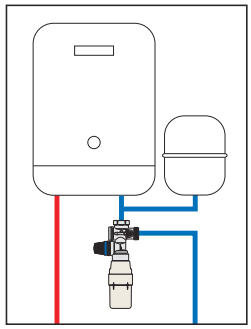

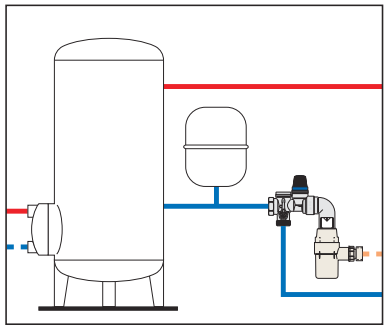

526152型

热水器单向泄压阀。EN1487认证。带截止阀和A级可检测型止回阀。不锈钢安全阀座。冷水进水口径3/4"M。热水器接口口径3/4"F,泄水口口径1"M。黄铜镀铬阀体。EPDM密封，最高水温120℃。最大工作压力10 bar。安全阀设定压力7 bar。

526153型

热水器单向泄压阀，水平安装式。EN1487认证。带截止阀和A级可检测型止回阀。不锈钢安全阀座。热水器接口口径3/4"F,泄水口口径1"M。黄铜镀铬阀体。EPDM密封，最高水温120℃。最大工作压力10 bar。安全阀设定压力7 bar。

319601型

单向泄压阀防虹吸泄水漏斗。接口1" 。塑料材质。

我们保留对本产品样本内产品及技术数据随时更改的权利，恕不另行通知。请登陆www.caleffi.cn了解最新技术信息。

CALEFFI Hydronic Solutions

意大利卡莱菲公司北京办事处
地址：北京市北京经济技术开发区荣华南路1号院国锐广场A座1005 100176
电话：(010) 5637 0265 全国统一服务热线：400 089 0178
www.caleffi.cn info@caleffi.com.cn

© Copyright 2025 Caleffi