意大利卡莱菲
太阳能恒温分流阀
2620 型

CALEFFI

01335/17(中)

ISO 9001 FM 21654

ISO 9001 No. 0003

功能

太阳能恒温分流阀运用于太阳能与热水器（锅炉）相结合产生生活热水的系统。

其功能是自动地在太阳能与燃气（电）热水锅炉之间切换：当太阳能水温高于分流阀设定温度时太阳能热水直接由分流阀切换到用户热水端使用，反之则切换到热水锅炉的水箱入口，经热水锅炉加热后输送到用户端。

恒温分流阀采用高精度和高灵敏度感温元件，机械转换热水，无需电源或其它动力。

此款恒温分流阀针对太阳能系统设计，具备耐高温高压的特点。

产品范围

2620 型 太阳能恒温分流阀 ..... 尺寸DN 15 (1/2"), DN 20 (3/4") 和 DN 25 (3/4")

技术及构造特征

阀体材质:	防脱锌合金CR EN 12165 CW724R, 镀铬
活塞:	PSU
弹簧:	不锈钢 EN 10270-3
密封元件:	EPDM

性能

调节范围:	35~55°C (编号 262040 - 262050) 38~52°C (编号 262055)
精确度:	±2°C
最大工作压力 (静压):	10 bar
最大工作压力 (动压)	5 bar
耐温:	100°C
工厂预设定:	45°C
保证恒温的最低流量:	4 l/min
接口口径:	1/2" (DN 15) ISO 228-1 3/4" (DN 20) ISO 228-1 3/4" (DN 20) EN 10226-1

尺寸图

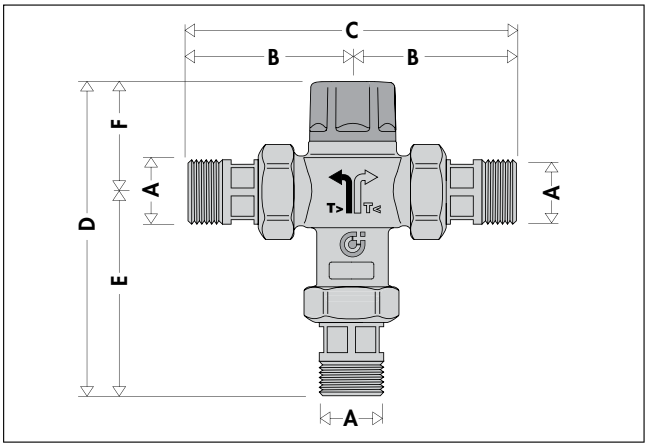

编号	A	B	C	D	E	F	重量 (kg)
262040	1/2"	62	124	119.5	77	42.5	0.75
262050	3/4"	62	124	119.5	77	42.5	0.8

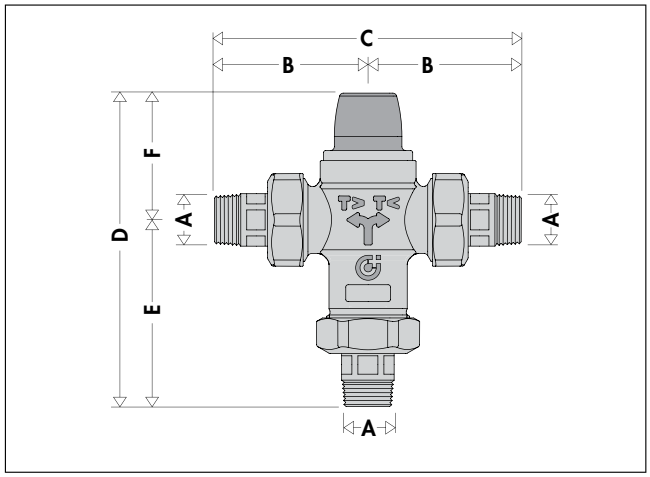

编号	A	B	C	D	E	F	重量 (kg)
262055	3/4"	78.5	157	159.5	95.5	64	1.2

工作原理

恒温分流阀太阳能热水的入水口内置热敏感温元件，根据设定的温度，它自动膨胀或收缩带动活塞在两个出水口之间切换。

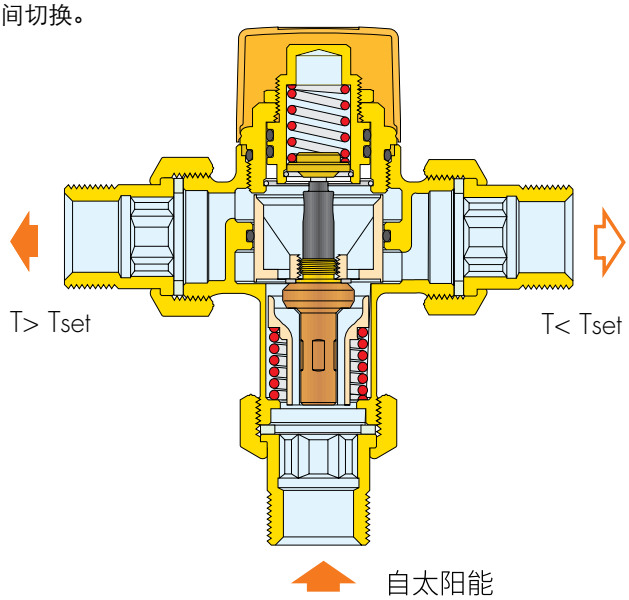

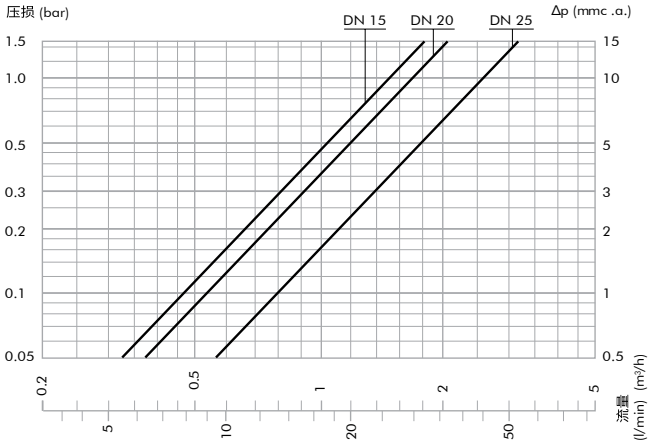

编号	DN	Kv (m³/h)
2620 40	15	1.5
2620 50	20	1.7
2620 55	25	2.6

特殊构造

阀门内部均为耐高温材料，保证在100℃高温下连续正常运行。所有活动元件如阀杆、活塞、滑轨都镀有低摩擦力的特殊防垢材料，保证阀门长期使用寿命。纯机械分流，精度高；无需外接电源或感温器，安全性强。

温度调节

使用板手调节，顺时针降低温度，逆时针增加温度。

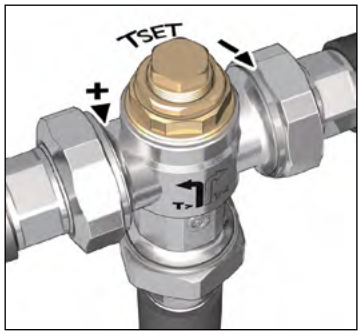

262 型太阳能恒温分流阀运用图示

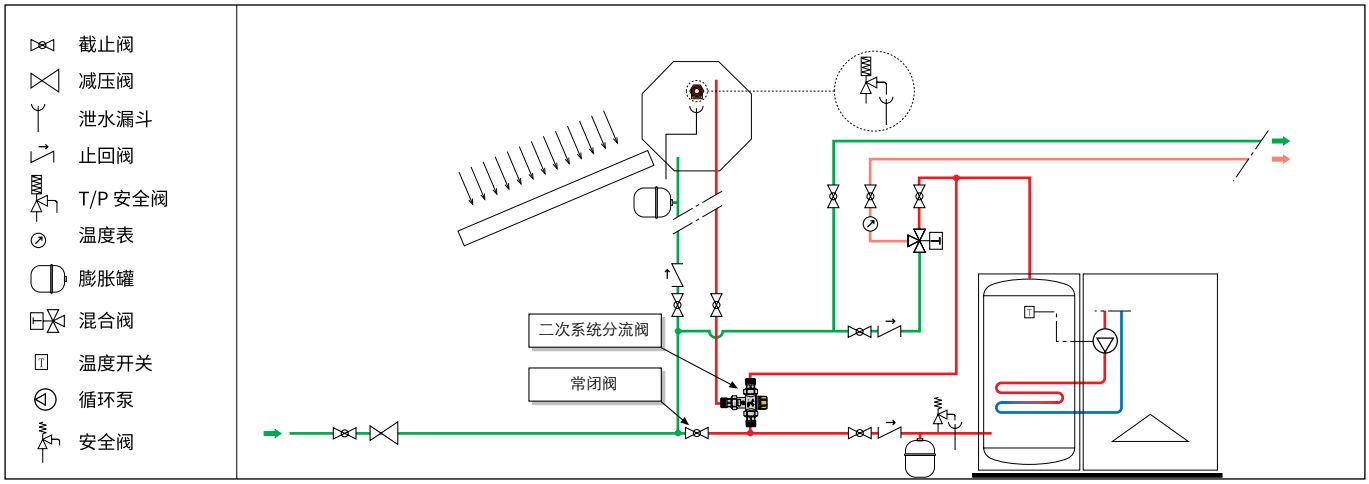

性 能 概 述

2620 型

太阳能恒温分流阀。接口口径1/2”,3/4”(ISO 228-1)。防脱锌合金铜镀铬阀体。PSU活塞。不锈钢弹簧。EPDM密封材料。耐温100℃。耐压（静压）10 bar,（动压）5 bar.温度调节范围35-55℃（262040，262050），38-52℃（262055）。精确度2℃。工厂预设定45℃。

我们保留对本产品样本内产品及技术数据随时更改的权利，恕不另行通知。请登陆www.caleffi.cn了解最新技术信息。

CALEFFI Hydronic Solutions
意大利卡莱菲公司北京办事处
地址：北京市北京经济技术开发区荣华南路1号院国锐广场A座1005 100176
电话：(010) 5637 0265 全国统一服务热线：400 089 0178
www.caleffi.cn info@caleffi.com.cn

© Copyright 2025 Caleffi