意大利卡莱菲

热力站集分水器

550 型

01261/14(中)

ISO 9001 FM 21654

ISO 9001 No. 0003

功能

热力站集分水器适合于大中型供暖 / 制冷系统，它与冷 / 热源连接，起到分区温控调节的作用。

其设计结构紧凑，各分区配置适合不同的系统特征，安装简便。集分水器可配备相应尺寸的保温壳，保证了供暖 / 制冷系统最良好的隔热效果。

产品范围

550020 型	热力站集分水器 2	主管: 1 1/4"; 支管: 1 1/2" 带套筒 (支管间距 125 mm)
550030 型	热力站集分水器 3	主管: 1 1/2"; 支管: 1 1/2" 带套筒 (支管间距 125 mm)
550040 型	热力站集分水器 4	主管: 1 1/2"; 支管: 1 1/2" 带套筒 (支管间距 125 mm)
550021 型	热力站集分水器 2+1	主管: 1 1/4"; 支管: 1 1/2" 带套筒 (支管间距 125 mm)
550031 型	热力站集分水器 3+1	主管: 1 1/2"; 支管: 1 1/2" 带套筒 (支管间距 125 mm)

技术特征

材质

主体:	喷漆碳钢
耐压:	10 bar
耐温:	5-110℃
使用介质:	水、乙二醇溶液(符合67/548/CEE规范)
口径: - 主管:	2和2+1型: 1 1/4" M
	3,4和3+1型: 1 1/2" M
- 支管:	1 1/2" 带套筒
- 支管螺钉:	M 8 x 1.25
间距: - 主管:	120 mm
- 支管:	125 mm

保温壳技术特征(选装)

材质:	PEX密封发泡
厚度:	20 mm
密度:	
- 内部:	30 kg/m^3
- 外部:	50 kg/m^3
导热系数（DIN 52612）:	
- 0℃ 时:	0.038 W/(m · K)
- 40℃ 时:	0.045 W/(m · K)
湿阻因子（DIN 52615）:	> 1,300
耐温:	0-100℃
防火级别（DIN 4102）:	B2级

水力特征

集分水器直径:	- 2 和 2+1型:	Øi 53 mm
	- 3, 3+1 和 4型:	Øi 69 mm

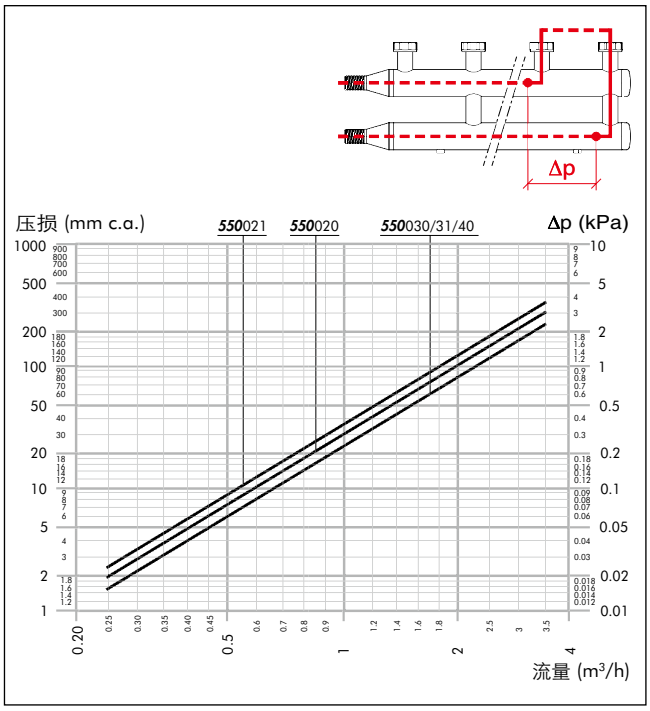

尺寸图

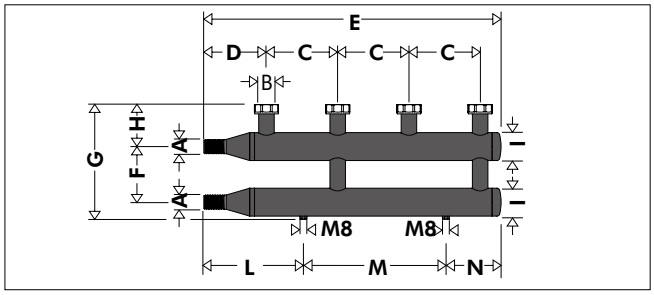

编号	A	B	C	D	E	F	G	H	I	L	M	N	重量 (kg)
550020	1 1/4"	1 1/2"	125	137	557	120	247	91	Ø60	199	250	108	6.1

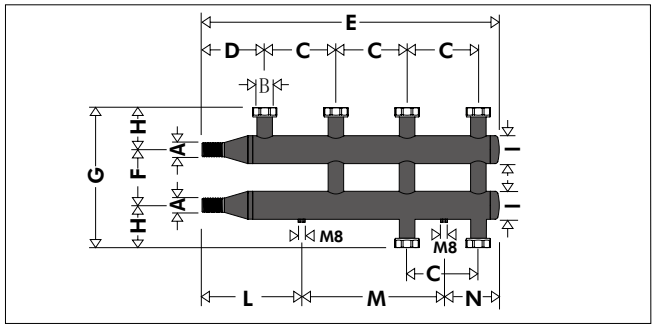

编号	A	B	C	D	E	F	G	H	I	L	M	N	重量 (kg)
550021	1 1/4"	1 1/2"	125	137	557	120	301	91	Ø60	199	250	108	6.5

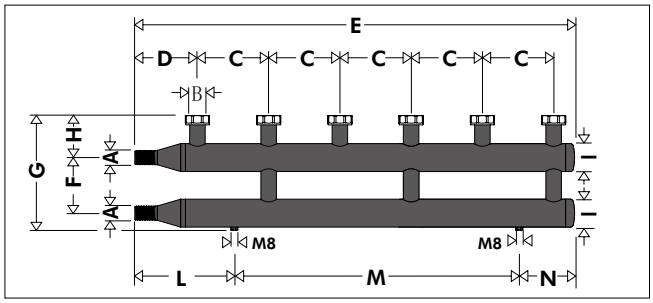

编号	A	B	C	D	E	F	G	H	I	L	M	N	重量 (kg)
550030	1 1/2"	1 1/2"	125	151	823	120	263	91	Ø76	213	500	110	11.3

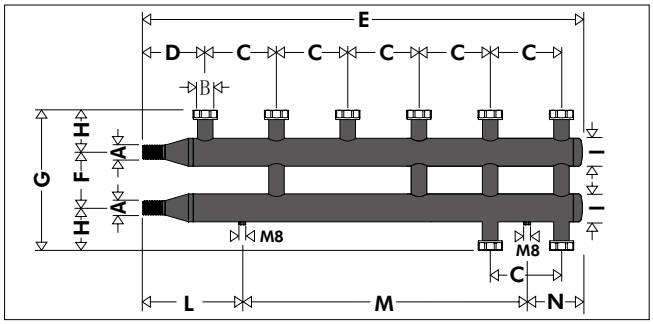

编号	A	B	C	D	E	F	G	H	I	L	M	N	重量 (kg)
550031	1 1/2"	1 1/2"	125	151	823	120	317	91	Ø76	213	500	110	11.7

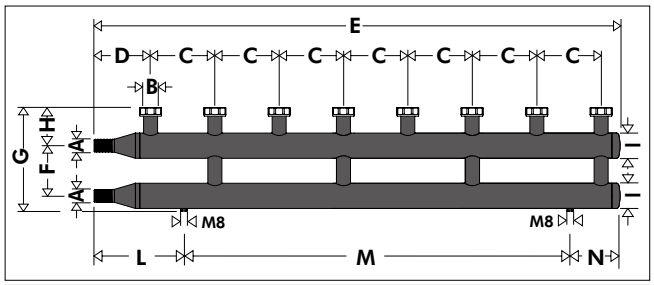

编号	A	B	C	D	E	F	G	H	I	L	M	N	重量 (kg)
550040	1 1/2"	1 1/2"	125	151	1073	120	263	91	Ø76	213	750	110	14.9

安装方式

550 型集分水器在安装时遵循主管及支管的供回水方向，支管为套筒活接，适合于卡莱菲 165、166、167 型温控中心，如果不与温控中心连接，需使用相应的变径接头。

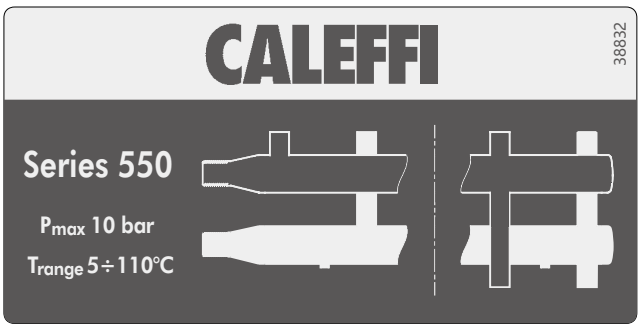

550 型集分水器可水平正 / 反向安装，垂直安装时，需遵循供回水主管接口在上的方式，这样才能避免集分水器顶部形成气袋。

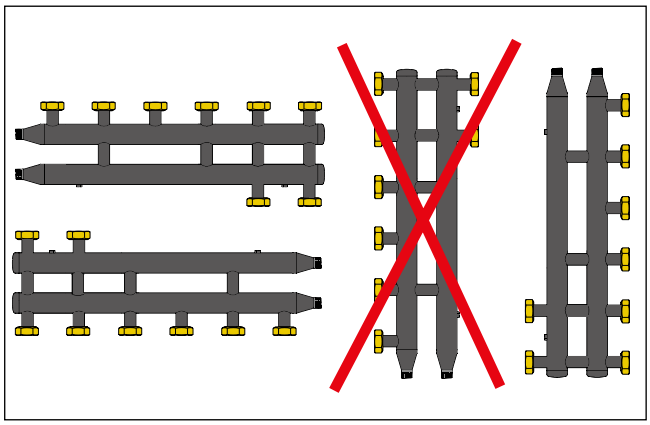

适合挂墙支架

550 型集分水器带有 M8 号螺钉，适于将分集水器固定在挂墙支架上（包装内不含支架）。

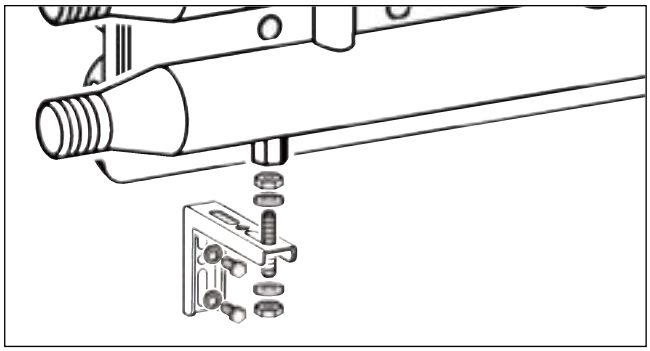

容积

编号	容积 (升)
550020	2.5
550021	2.6
550030	6.0
550031	6.1
550040	7.9

配件

550型热力站分水器保温壳
适合于供暖/制冷系统使用

编号	
CBN550020	适合于 2
CBN550021	适合于 2+1
CBN550030	适合于 3
CBN550031	适合于 3+1
CBN550040	适合于 4

559

堵头
用于未使用支路的封堵

编号
559001

运用图示

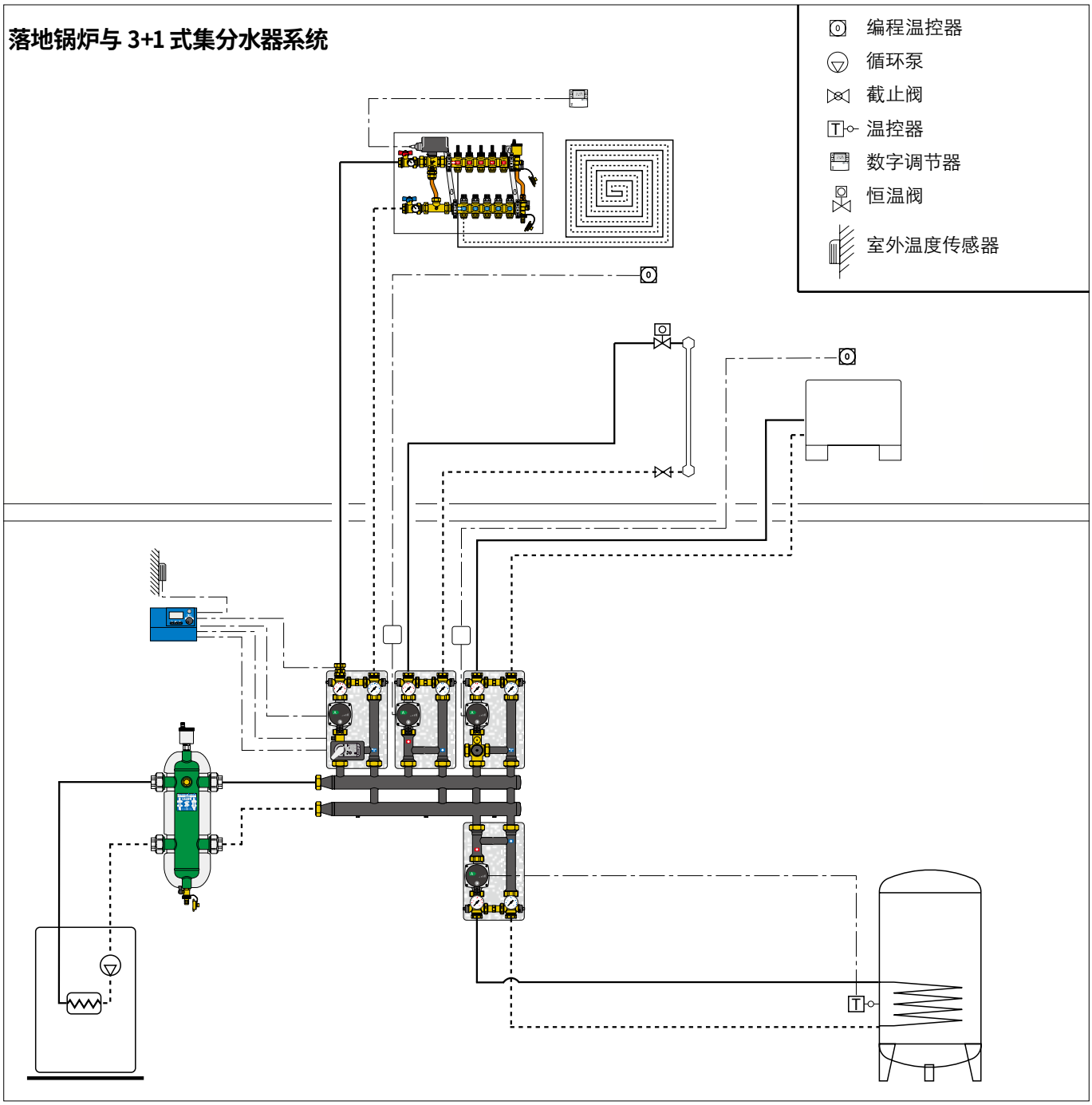

性能概述

550020 型

热力站集分水器，2 支路型。喷漆碳钢，主管接口 1 1/4" M，主管间距 120 mm。支管接口 1 1/2" 带套筒，支管间距 125 mm。适用介质：水、乙二醇溶液，乙二醇最大比例 30% 。耐压：10 bar。耐温：5-110℃（带保温壳时 0-100℃）。支架连接螺钉 M8x1.25。

550030 型

热力站集分水器，3 支路型。喷漆碳钢，主管接口 1 1/2" M，主管间距 120 mm。支管接口 1 1/2" 带套筒，支管间距 125 mm。适用介质：水、乙二醇溶液，乙二醇最大比例 30% 。耐压：10 bar。耐温：5-110℃（带保温壳时 0-100℃）。支架连接螺钉 M8x1.25。

550040 型

热力站集分水器，4 支路型。喷漆碳钢，主管接口 1 1/2" M，主管间距 120 mm。支管接口 1 1/2" 带套筒，支管间距 125 mm。适用介质：水、乙二醇溶液，乙二醇最大比例 30% 。耐压：10 bar。耐温：5-110℃（带保温壳时 0-100℃）。支架连接螺钉 M8x1.25。

550021 型

热力站集分水器，2+1 支路型。喷漆碳钢，主管接口 1 1/4" M，主管间距 120 mm。支管接口 1 1/2" 带套筒，支管间距 125 mm。适用介质：水、乙二醇溶液，乙二醇最大比例 30% 。耐压：10 bar。耐温：5-110℃（带保温壳时 0-100℃）。支架连接螺钉 M8x1.25。

550031 型

热力站集分水器，3+1 支路型。喷漆碳钢，主管接口 1 1/2" M，主管间距 120 mm。支管接口 1 1/2" 带套筒，支管间距 125 mm。适用介质：水、乙二醇溶液，乙二醇最大比例 30% 。耐压：10 bar。耐温：5-110℃（带保温壳时 0-100℃）。支架连接螺钉 M8x1.25。

CBN 5500.. 型

550 型热力站分水器保温壳 PEX 密封发泡。适合于供暖 / 制冷系统使用。

559001 型

用于未使用支路的封堵。口径 1 1/2" M。

我们保留对本产品样本内产品及技术数据随时更改的权利，恕不另行通知。请登陆www.caleffi.cn了解最新技术信息。

CALEFFI Hydronic Solutions
意大利卡莱菲公司北京办事处
地址：北京市北京经济技术开发区荣华南路1号院国锐广场A座1005 100176
电话：(010) 5637 0265 全国统一服务热线：400 089 0178
www.caleffi.cn info@caleffi.com.cn
© Copyright 2025 Caleffi