意大利卡莱菲

水流开关

626型

Cert. n° 0003
ISO 9001

01052/17(中)

功能

水流开关通过检测管道中有无流量来断开或闭合一个电路。它通常运用于供暖、空调、制冷、水处理、增压供水、工业添加等系统。

通过水流开关可以控制如下设备：水泵、燃烧器、压缩机、冷水机、电动阀、报警设备、工业添加剂设备等。

在供暖系统中，它的作用尤其重要，当锅炉系统回水流量过低或无流量时，它能迅速关闭燃烧器，防止锅炉系统干烧、超温，避免其它温度控制元件频繁介入。

产品范围

626600型　水流开关 ..... 口径1 " M

626009型　水流靶片 ..... 适合于1"-8"管径

技术特征

材质

阀体:	UNI EN 12165 CW617N黄铜合金
阀盖:	消防级碳酸聚合物
微动开关保护盒:	消防级碳酸聚合物
波纹管:	不锈钢
水流靶片:	不锈钢
微动开关弹簧:	不锈钢
'O'型圈密封:	EPDM

性能

适用介质:	水、乙二醇溶液
乙二醇最大百分比:	50%
最大工作压力:	10 bar
水温范围:	-30-120℃
最高环境温度:	55℃

接口口径:	1" M
适用管径:	1" - 8"

电路特征

电压:	250 V
电流:	15 (5) A
保护级别:	IP54
认证:	CE

尺寸图

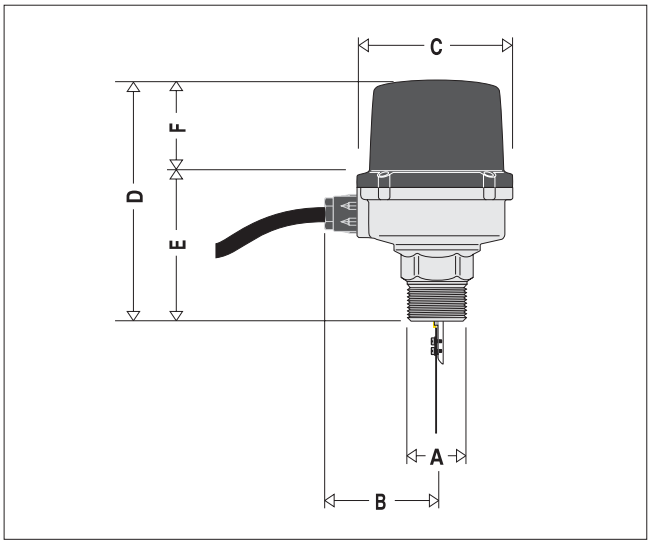

编　号	A	B	C	D	E	F	重量(kg)
626600	1"	63	86.5	134.5	74	60.5	0.930

工作原理

水流开关的水流靶片(1)固定在控制阀杆(2)上，阀杆与调节弹簧(3)相连接。水流对靶片的作用力传递到微动开关(4)开启或断开电路。

当没有水流时，调节簧的张力使微动开关处于断开状态；当流量逐渐上升高于设定值时，水流产生的推动力(5)作用于靶片(1)上，克服了调节簧(3)的张力，将微动开关的电路闭合。

流量逐渐降低低于设定值时，水流对靶片的推动力不足以克服调节弹簧的张力，靶片回复静止位置，微动开关电路断开。

水流开关的电路闭合流量(流量上升时)和电路断开流量(流量下降时)均可通过旋钮(6)调节。

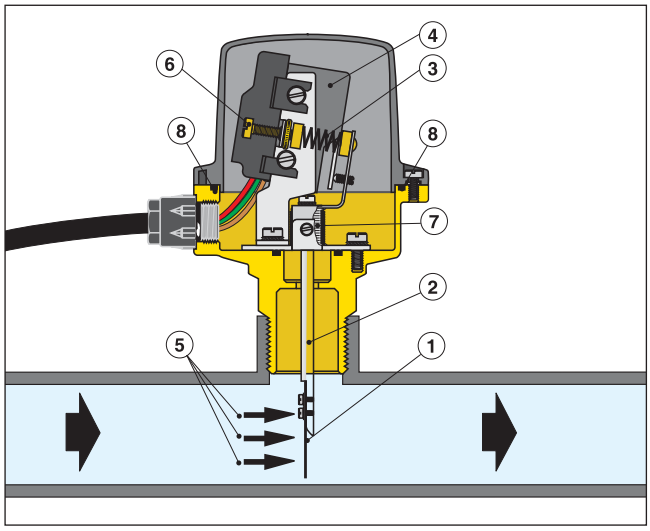

特殊构造

电路元件的保护

金属波纹管(7)将电路和水路元件分开。鉴于其隔离水路和电路元件的重要性，波纹管完全由不锈钢材料制作，它具有很强的耐腐蚀性，保证了水流开关使用寿命。

绝缘保护盒

阀体与保护盖之间有'O'型密封圈(8)，保护盖防护级别IP54，能在潮湿及多尘的环境中使用。微动开关防护盒(4)防止调节流量时意外触电。水流开关保护盖及微动开关防护盒均使用消防级别Vo的塑料。

交换接触电路

水流开关的交换接触电路使其根据流量可以控制各种不同的电路设备。

设定螺钉

流量设定螺钉(6)可轻易调节所需控制流量。

认证

卡莱菲626型水流开关符合欧盟议会的89/336/CE和72/23/CE有关安全的基本法规。

水力特征

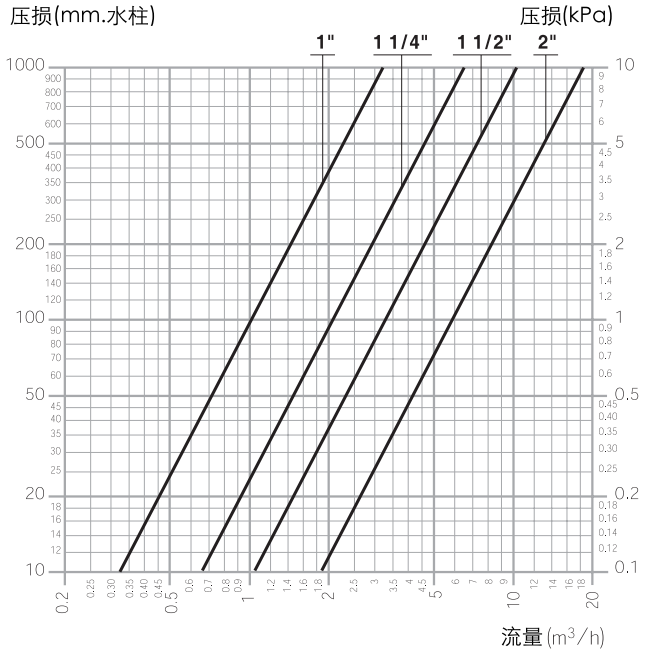

口　　径	1"	1 1/4"	1 1/2"	2"
Kv* (m^3/h)	10	21	32.5	58

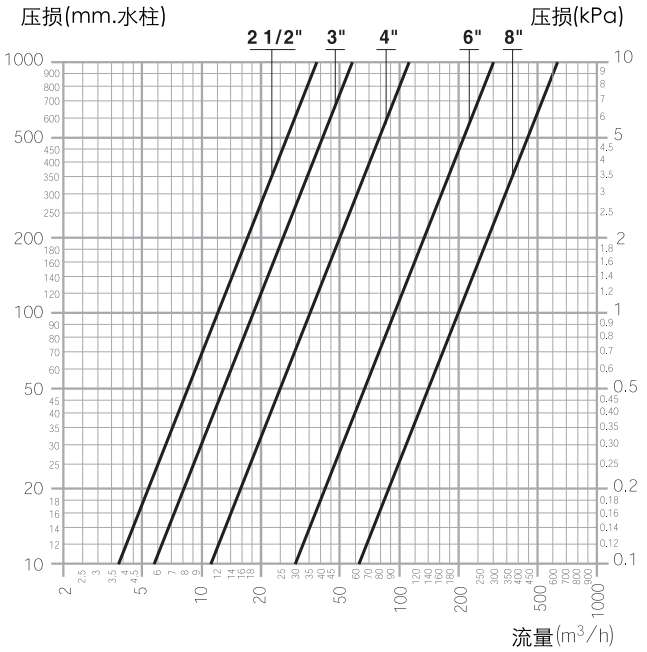

口　　径	2 1/2"	3"	4"	6"	8"
Kv* (m^3/h)	120	180	350	950	1950

* Kv值在此指水流开关其靶片相对应管径（1" -8"）安装位置的压力损失值。

相关法规

在使用膨胀罐的闭式供暖循环系统上，水路的循环依靠水泵。当水泵停止运转或水流量过低时，水流开关必须终止热量的输出，这是由UNI 10412-1法规规定的。

水流开关用于保护锅炉不会干烧、超温；避免其它控制元件如安全阀、温度开关、热力泄压阀、燃油截止阀过早频繁介入。

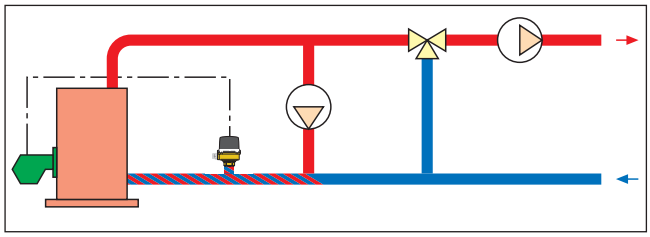

安装方式

水流开关的控制杆上出厂时已配备水流靶片(1),根据所需控制管径沿标识线剪断即可。如果所需控制管径大于或等于3"则需要使用包装内提供的靶片(2)替换靶片(1),在相应的刻度处剪断靶片。

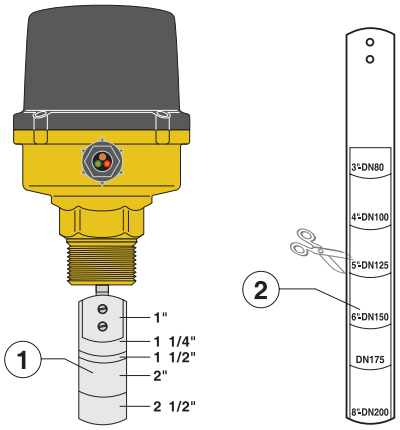

水流开关垂直安装于水平的管道上。首先需要遵循水流开关保护盖及阀体上标注的水流方向。

为了保证靶片的流量控制准确,需要根据下面图示的尺寸安装在全通径三通上。

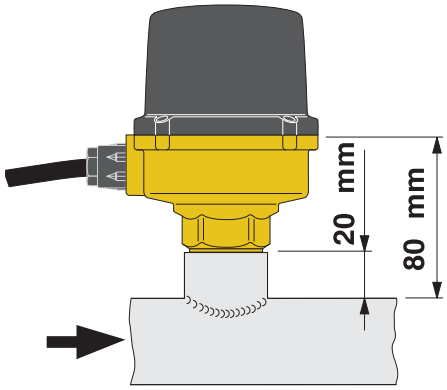

流量设定

调节螺钉①顺时针旋转电路闭合流量越大，逆时针旋转电路闭合流量越小。

流量设定完毕后可通过锁闭环②锁定。

微动开关保护盒③防止了调节流量时意外触电。

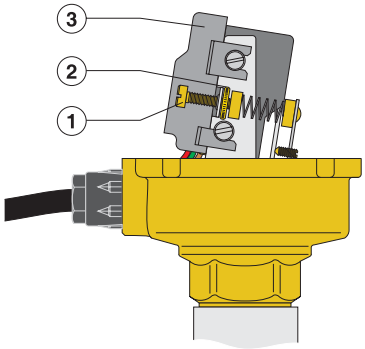

微动开关电路连接图示

无流量时水流开关启动设备连接图

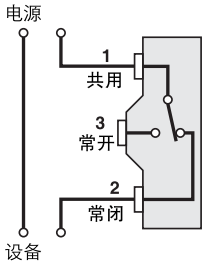

有流量时水流开关启动设备连接图

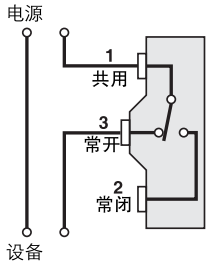

水平管路安装的* 动作流量值（m^3/h）

在流量上升时当流量超过设定值，电路的1,3闭合，1,2断开。

在流量下降时当流量低于设定值，电路的1,2闭合，1,3断开。

管道口径		1"	1 1/4"	1 1/2"	2"	2 1/2"	3"	4"	6"	8"
最小设定值	流量上升	1.3	1.7	2.6	3	5	6,8	10	16.5	37
	流量下降	0.9	1.25	1.9	2.2	3.7	5.2	8.5	14.5	33
最大设定值	流量上升	2.8	3.8	5.9	6.7	11.7	15.8	21.5	43	76
	流量下降	2.7	3.7	5.8	6.6	11.5	15.6	21	36	70

* 垂直管路安装情况下，需要调节设定螺钉(1)确定最佳流量值。

运用图示

水流开关运用于生活热水系统

水流开关运用于常极式换热器的即垫式生活热水系统中，在用户侧有垫水需求时启动极换一次侧的循环泵。

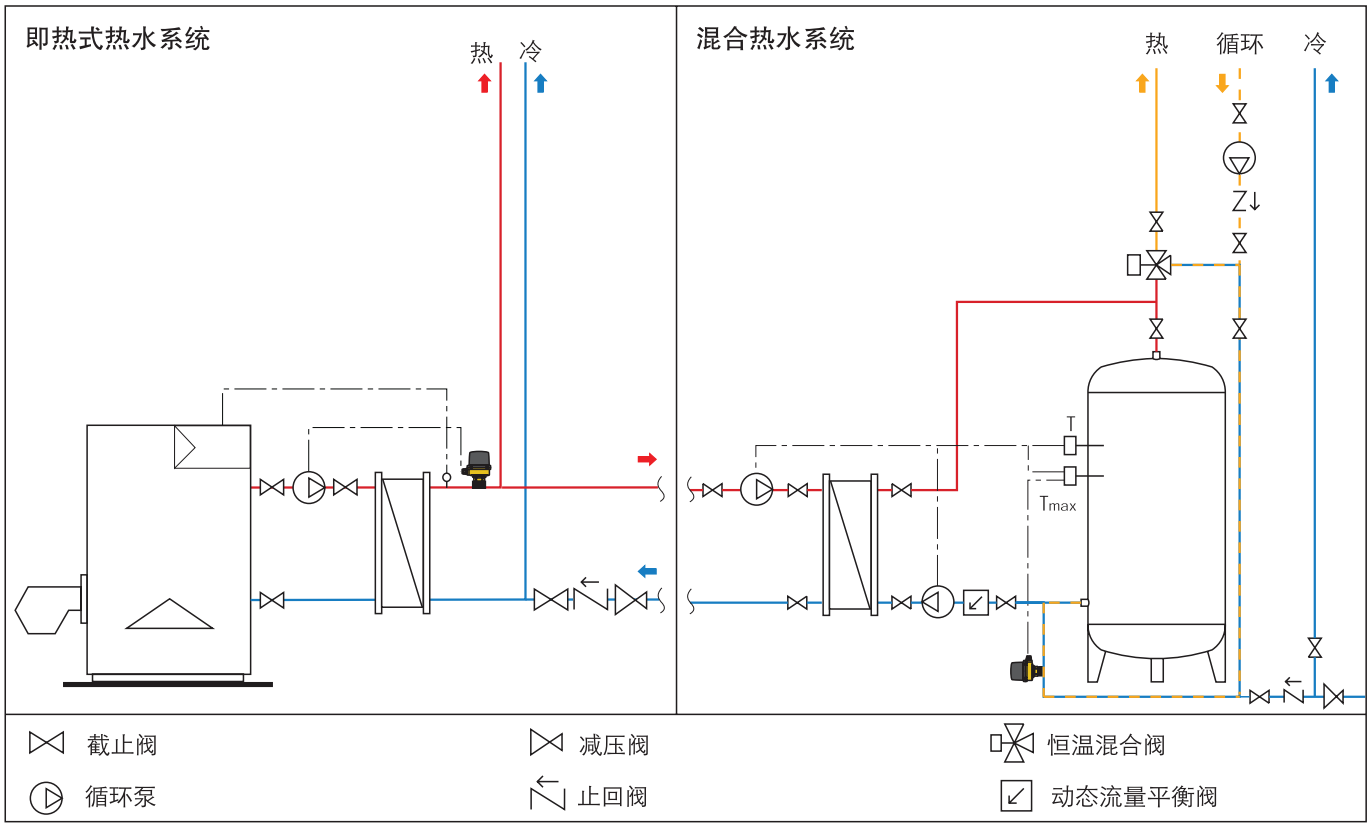

水流开关运用于制冷或热泵系统

水流开关运用于流量循环对于正常工作至关重要的系统。

在制冷机/热泵系统上的典型运用如右图所示。

水流开关的作用是，当以下两种情况之一出现时，关闭压缩机：

- 冷凝器的冷却水流量无或低（过热的危险）
- 蒸发器的冷冻水流量无或低（蒸发器表面结冰危险，造成压缩机吸入循环回水）

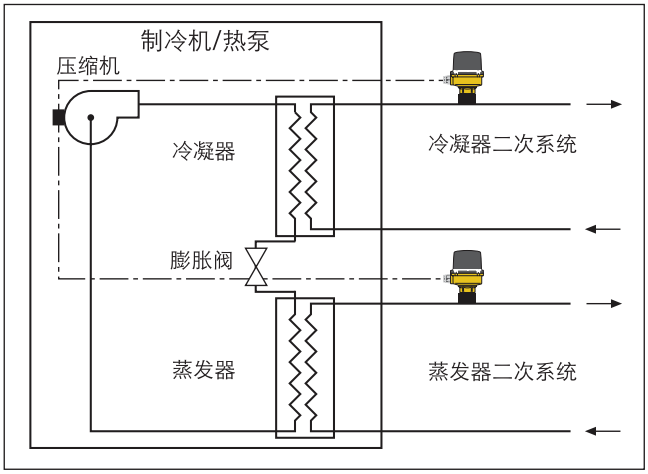

性 能 概 述

626型

水流开关，2014/35/EU法规认证。黄铜阀体。靶片、波纹管、支撑架等内部元件为不锈钢。EPDM密封。适用介质：水、醇最大百分比50%。最大工作压力10 bar。水温范围-30-120℃。最高环境温度55℃。电源：250 V，15(5)A。保护级别 IP54。接口口径1"M。可适用管径：1"- 8"。

我们保留对本产品样本内产品及技术数据随时更改的权利，恕不另行通知。请登陆www.caleffi.cn了解最新技术信息。

意大利卡莱菲公司北京办事处
地址：北京市北京经济技术开发区荣华南路1号院国锐广场A座1005 100176
电话：(010) 5637 0265 全国统一服务热线：400 089 0178
www.caleffi.cn info@caleffi.com.cn

© Copyright 2025 Caleffi