意大利卡莱菲
预调节型自动补水组件
554 - 574 型

CALEFFI

01125/17(中)

ISO 9001 FM 21654 ICIM ISO 9001 No. 0003

功能

自动补水组件是由一个平衡阀座型减压阀、进水过滤器、上游止回阀和下游截止阀组成。

补水组件还包括回流防止器和Y型过滤器。该组件安装在闭式供暖系统的平流管路中，主要功能是通过自动补水，维持设备压力保持在设定数值。

该组件具有预调节的特点，也就是说在补水前可设定预设的压力值。

安装后，在系统补水期间，当达到预设压力值时则停止补水。

还有配备回流防止器、上游过滤器和截止阀的预安装版本的补水组件。

参考样本

- 技术手册01085，5350系列减压阀
- 技术手册01022，574系列回流防止器
- 技术手册01021，止回球阀。

产品范围

504040 型 预调节型补水组件，带有压力表接口压力指示器 …… 尺寸DN15（1/2"）
5541.0 型 预调节型补水组件，带有压力表、压力指示器和截止阀 …… 尺寸DN15（1/2"-3/4"）
574001 型 自动补水组件，带有压力表、574系列BA型回流防止器、过滤器和截止阀 …… 尺寸DN20（3/4"）

技术及构造特征

	554040 - 5541.0	574001
材质		
阀体:	防脱锌合金 CR UNI EN 12165 CW602N	防脱锌合金 CR UNI EN 12165 CW602N
阀盖:	PA66G30	PA66G30
阀杆:	不锈钢	不锈钢
活动部分:	防脱锌合金 CR UNI EN 12164 CW602N	防脱锌合金 CR UNI EN 12164 CW602N
密封材料:	NBR	NBR
过滤器:	不锈钢	不锈钢
截止阀:	黄铜 UNI EN 12165 CW617N	黄铜 UNI EN 12165 CW617N
技术特征		
最大进水压力:	16 bar	10 bar
压力调节范围:	1~6 bar	1~6 bar
出厂预设定压力:	3 bar	3 bar
耐温:	60°C	60°C
压力表范围:	0~10 bar	0~10 bar
过滤器目数Ø:	0.51 mm	0.4 mm
介质:	水	水
口径		
进水:	1/2", 3/4" F (ISO 228-1)	3/4" F (ISO 228-1)
出水:	1/2", 3/4" F (ISO 228-1)	3/4" F (ISO 228-1)
压力表:	1/4" F (ISO 228-1)	-

尺寸图

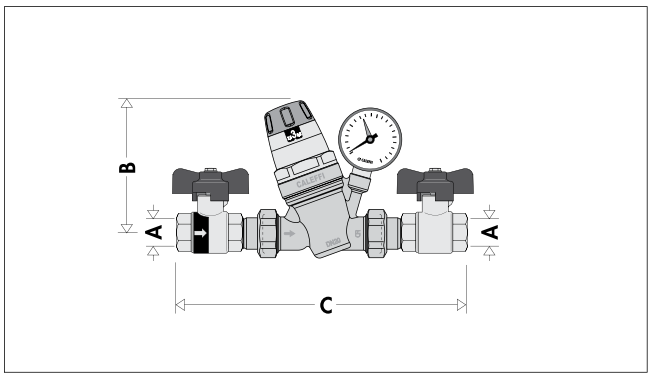

编号	DN	A	B	C	重量(kg)
554040/140	15	1/2″	112	204	1.72
554150	20	3/4″	112	232	1.9

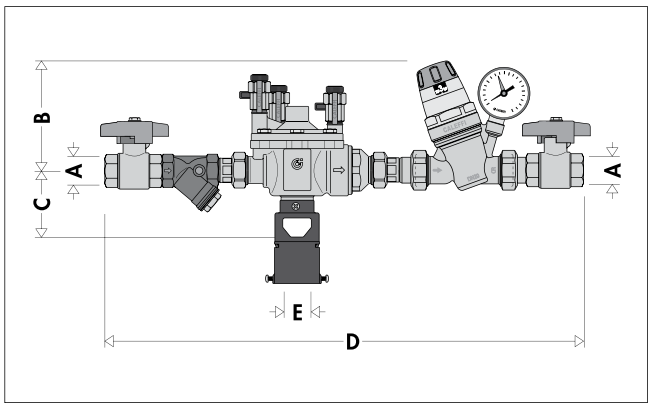

编号	DN	A	B	C	D	E	重量(kg)
574001	20	3/4″	112	30	505	∅ 40/60	6.1

特殊构造
554系列

554系列补水组件由系列各项组成：
- 5350系列减压阀
- BALLSTOP 3230系列止回球阀
- 球型截止阀

预调节功能

554系列补水组件包含一个控制旋钮和一个两侧可视的压力指示器。该压力指示器增加压力，因此压力可持续调节0.5bar。

安装补水组件前可调节设备的压力至期望值。

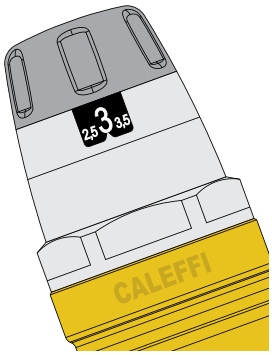

防垢材料

阀芯的活动部分均采用粘性率低的工程塑料。有效防止水垢堆积，延长补水阀使用寿命。

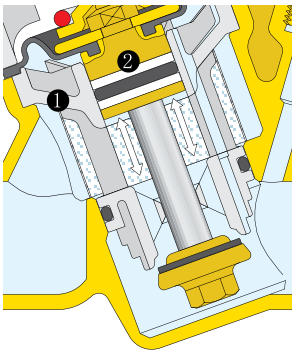

高压工作

补水组件至于上游压力的部分可在高压下工作。借助补偿活塞上的PTEE抗压环，阀门可在上游压力16bar以内持续工作。

可抽取一体式阀芯

阀芯包括膜片、过滤网、阀座、闸板和补偿活塞，是配有阀盖的一体式预安装元件。阀芯可抽取，便于检查、维修及保养。

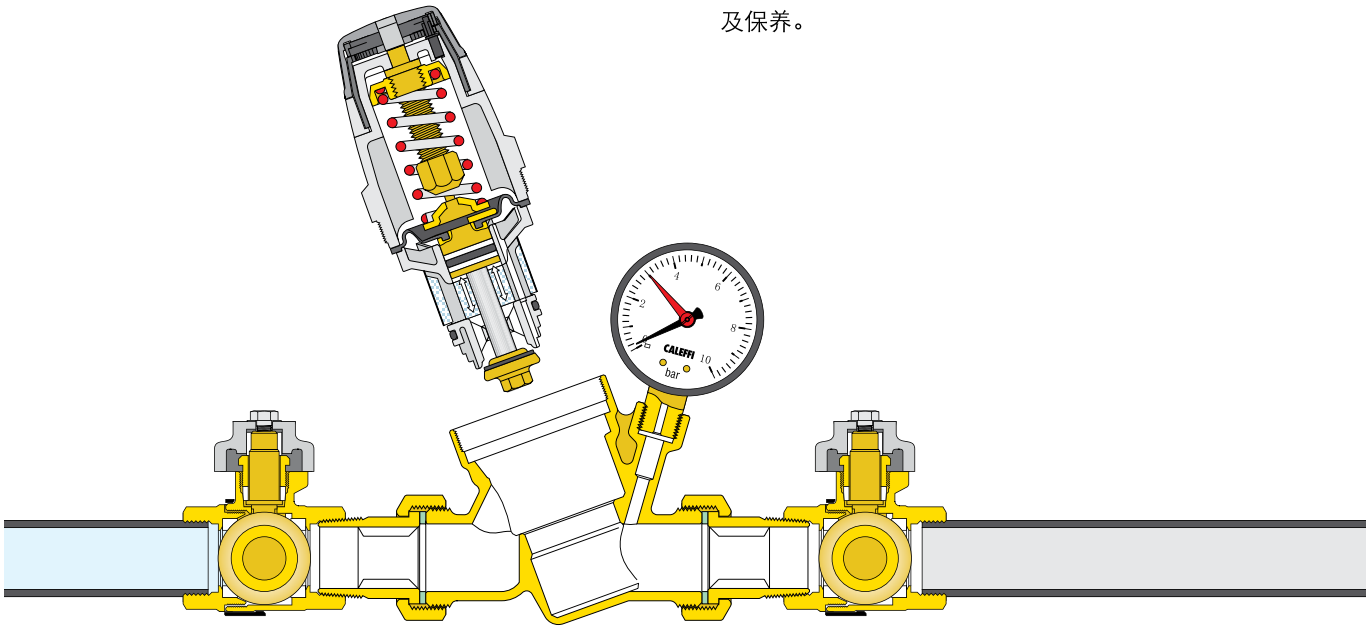

574001型

补水组件安装于供暖设备和公共供水系统/生活供水系统之间。

为避免可能受到污染、危害人类健康的水流从供暖设备中回流，建议安装带有防回流器的预安装组件。

574001型补水组件由下列各项目组成：
-574系列BA可检测型回流防止器
-5350系列减压阀
-截止球阀
-577系列Y型过滤器

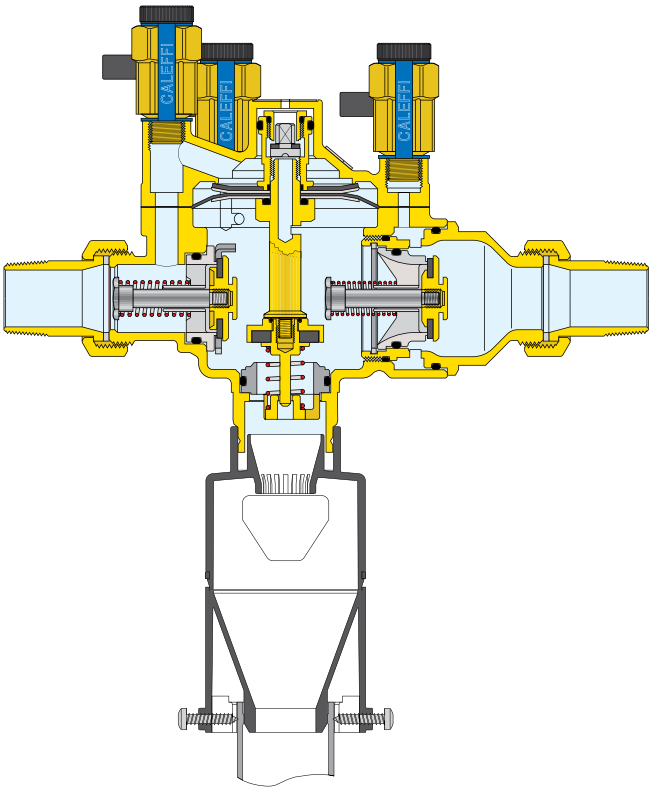

574系列

574系列可检测BA型回流防止器按照欧洲法规EN 12729设计生产。EN 12729 - ***“防止自来水用水回流造成污染的设备。可检测回流防止器，B组 - A类”***。

BA型回流防止器用于避免发生4级水质的水流回流造成污染的风险，参考欧洲法规***EN 1717“保护自来水饮用水系统不受回流造成污染”***。该项规定中，供水系统中的水根据人类饮用水健康标准分类。

4级水质：含有一种或多种“有毒物质”或“剧毒物质”、一种或多种放射性物质、诱变剂或致癌物质的水。

安装方式

- 554040型、5541.0型补水组件可根据阀身水流方向安装在水平、垂直管路上。但请注意避免阀组安装颠倒。

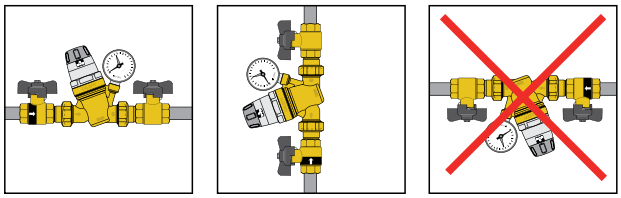

- 根据阀身水流的方向，574001型补水组件只能安装于水平管路中。

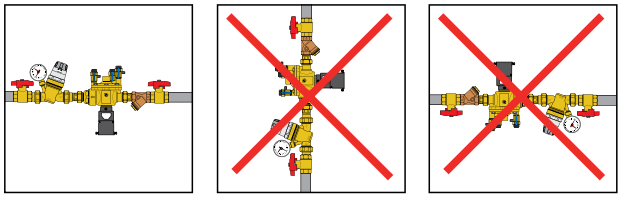

- 带有压力指示器的预调节系统可在自动补水阀开始补水前调整阀组达到预设压力值。
- 通常，自动补水阀组压力不低于静压0.3 bar。
- 在自动补水过程中，阀组可自动调节压力，**当压力达到设定值时可关闭电源，避免补水过程过长。**
- 鉴于出水可视调节，自动补水阀下游端可以不用配备压力表。
- 自动补水阀组注水时，可关闭阀组的截止阀。截止阀再次打开后可恢复自动补水。系统会自动达到设定的出水压力。

维修方法

需要检查、清洁或更换内部阀芯时，需要：

1) 关闭减压阀
2) 无需对压力做任何调整，可保留设定的出水压力值。
3) 使用包装中配有的特殊扳手，拆卸上部阀盖。上部阀盖与内部的调节阀芯相连。
4) 检查并清洁过滤网。
5) 可用替换装替换一体式内部阀芯。重新将阀芯装入阀身，重新调节并恢复到原有压力。
6) 再次启动截止阀。压力恢复到设定的出水压力。

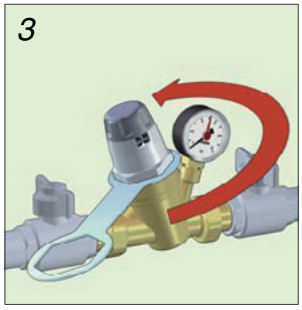

运用图示

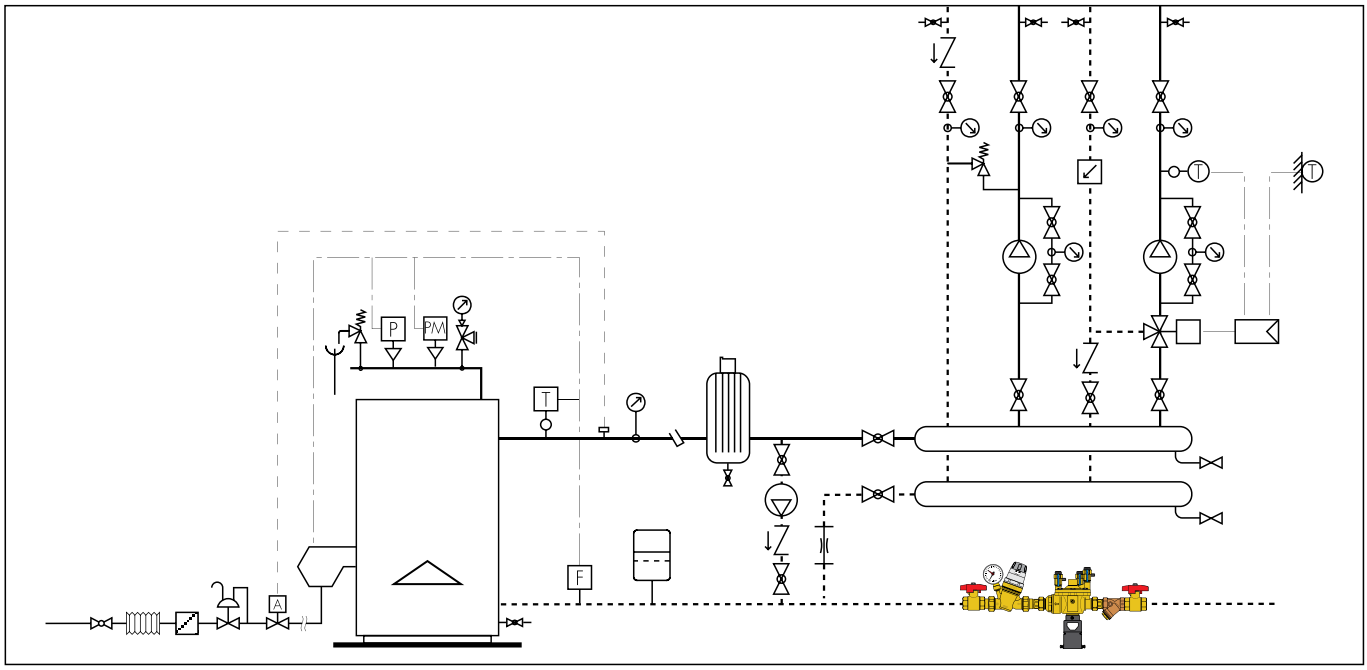

截止阀	区域阀	膨胀罐	Disaeratore
球阀	循环泵	压力表开关	燃气截止阀
止回球阀	动态流量平衡阀	安全压力开关	防震软管
温度表	测流量计	最小压力开关	测温孔
压力表	室外温度传感器	测压孔	安全阀
压差旁通阀	安全温度开关	燃气过滤器	
水流开关	调节器	燃气调节器	

性 能 概 述

554 系列

预调节补水组件，尺寸为DN15（DN10 - DN20），接口口径：1/2’’（1/2’’ - 3/4’’）F（ISO 228-1），阀身和内部的可活动部分的材质为防脱锌合金。流动液体为水，最高耐温60℃，入水口最大耐压16 bar，压力可调节范围0~6 bar。该补水组件构成：阀座补偿的减压阀，PA66G30阀盖，不锈钢过滤网，滑动部分表面为防垢塑料，膜片和密封垫材质为NBR，可抽阀芯取便于维修工作，压力预调节可视表盘，压力范围为0~10 bar的压力表（带压力表阀组），压力表接口口径1/4’’F（ISO 228-1）（不带压力表阀组）；上游止回球阀，镀铬；下游截止球阀，镀铬。

574001 系列

补水组件带回流防止器，尺寸DN 20，接口口径3/4’’F（ISO 228-1），最高耐温60℃，最大耐压10 bar，流动液体为水。阀组构成：预调节阀座补偿减压阀，阀身和内部可活动部分的材质为防脱锌合金，PA66G30阀盖，密封材质是NBR，压力可调节范围1~6 bar，过滤网，0~10 bar的下游压力表；BA型可检测区域回流防止器，符合EN12729法规，其主体材质为防脱锌合金，膜片和密封垫材质为NBR，带连接泄水管路的泄水漏斗；阀身材质为黄铜的截止球阀；回流防止器的Y型过滤器。

546 型 DISCALDIRT®微泡排气及除污器

微泡排气及除污器。口径： 3/4" – 1 1/4" 内螺 (ISO 228-1)，22 mm铜管卡套连接。软管连接式泄水口。阀体及储污舱为黄铜。内部分离网为 PA66G30。排气浮球材料PP。不锈钢排气阀杆及弹簧。EPDM密封。黄铜泄水阀。介质：水、乙二醇溶液。乙二醇最大比例：50%。 最大工作压力：10 bar。工作温度范围：0 - 110℃。最小颗粒分离度：5 µm。

5461 型 DISCALDIRTMAG微泡排气及磁性除污器

微泡排气磁性除污器， 口径：3/4" - 2" 内螺(ISO 228-1)。 软管连接式泄水口；内部分离网为PA66G30。阀体及储污舱为黄铜（3/4" – 1 1/4"）。阀体及储污舱为碳钢（1 1/2" – 2"）。内部分离网为 PA66G30。排气浮球材料PP。不锈钢排气阀杆及弹簧。EPDM密封。黄铜泄水阀。 介质：水、乙二醇溶液；乙二醇最大比例50%。最大工作压力 10 bar。工作温度范围0 ~ 110℃。最小颗粒分离度：5µm。PE - X密封发泡式保温壳，工作温度范围0 ~ 100℃。

546 型 DISCALDIRT®微泡排气及除污器

微泡排气及除污器。法兰连接DN50-DN150(PN 16);DN200-DN300(PN 10);对接法兰EN1092 – 1;法兰焊接DN50-DN150(PN 16)。黄铜泄水阀1" 内螺(DN50-DN150)，2"内螺(DN200-DN300)。带防锈处理的碳钢烤漆主体。内部分离网为不锈钢。排气浮球材料PP。不锈钢排气阀杆及弹簧。非石棉纤维密封垫。适用介质：水、乙二醇溶液。乙二醇最大比例50%。最大工作压力10bar。工作温度范围0 ~ 110℃。最小颗粒分离度5µm。PE - X密封发泡式保温壳，工作温度范围0 ~ 100℃(到DN150)。落地支撑架(DN200 - DN300)。

我们保留对本产品样本内产品及技术数据随时更改的权利，恕不另行通知。请登录www.caleffi.cn了解最新技术信息。

CALEFFI Hydronic Solutions
意大利卡莱菲公司北京办事处
地址：北京市北京经济技术开发区荣华南路1号院国锐广场A座1005 100176
电话：(010) 5637 0265 全国统一服务热线：400 089 0178
www.caleffi.cn info@caleffi.com.cn
© Copyright 2017 Caleffi