压差一体式电动三通分流阀

6400型

CALEFFI

01433/25(中)

功能

压差一体式电动三通分流阀运用于热泵供暖/制冷及生活热水的多联供系统中，起到供暖（制冷）与生活热水系统之间的自动切换和压差旁通作用。
此款分流阀体积小巧，采用一体式压差旁通阀，保证了供暖/制冷状态下热泵主机的最低流量。
同时阀门配备了预制成型的保温壳，尤其适合于制冷状态下防止冷凝产生。

符合欧洲标准

CE认证2014/35/EU 和 2014/30/EU。

产品范围

6400型 压差一体式电动三通分流阀 ..... 口径 DN 20 (1")

技术特征

材质
阀体材质

阀体:	EN 12165 ADZ CW602N-M黄铜
球体:	EN 12165 ADZ CW617N黄铜
球体密封:	PTFE和EPDM'O'型圈
阀杆密封:	双重EPDM 'O'型圈
旁通阀活塞:	PA6G30
旁通阀密封:	EPDM
旁通阀'O'型圈:	EPDM
套筒垫圈:	'O'型圈密封
旁通阀手柄:	ABS in EPDM
弹簧:	不锈钢

电动执行器

保护盒:	消防级的碳酸聚合物

保温壳

材质:	PPE 密封发泡
密度:	40 kg/m^3
导热系数:	0.037 W/(m·K) (a 10 °C)
防水级别 (DIN 4102-1):	B2级

性能
阀体

介质:	水、乙二醇溶液
乙二醇最大比例:	30 %
最大工作压力:	10 bar
温度范围:	0–100 °C
压差值范围:	10–60 kPa (1–6 m 水柱)
分流阀口径:	G 1" F (ISO 228-1)
压差旁通口径:	R 3/4" M (EN 10226-1) 活接

电动执行器
同步电机

电源:	230 V ～(AC) ±10 % 50/60 Hz
功率:	4 VA
辅助控制线接触电流:	0.8 A (230 V)
保护级别:	IP 54
动作时间 (90°角形转动)):	
- 640062:	40 s
- 640066:	10 s
工作环境温度范围:	0–55 °C
电源线长度:	1 m
符合法规:	EN 60730-1 • EN 60730-2-14 2014/35/CE • 2014/30/CE

尺寸图

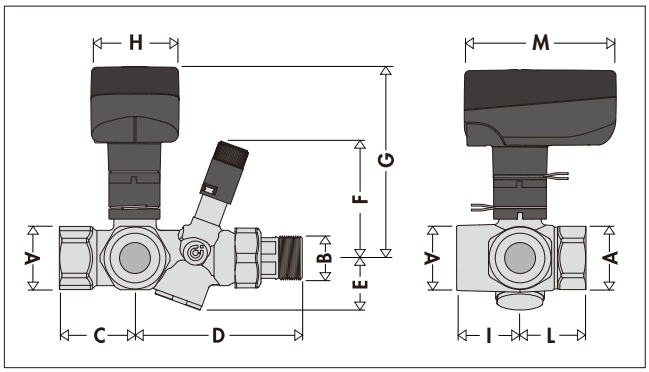

编号	A	B	C	D	E	F	G	H	I	L	M	kg
640062	1"	3/4"	46.5	103	32	69	116	54	39	40.5	93	1.6
640066	1"	3/4"	46.5	103	32	69	116	54	39	40.5	93	1.6

构造特征

密封

阀门活接套筒为平面密封，采用EPDM ‘O’型圈。

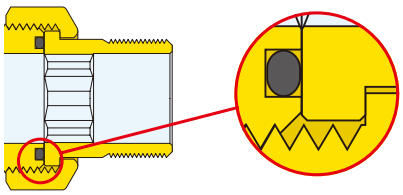

执行器

开/关型用途

区域阀可以根据温控器/计时温控器的电路开/关信号实现开/关的方式。

动力传送

阀杆(1)与电机传动轴(2)之间采用锥形连接方式，这样的机械作用能补偿由水压对阀杆产生的作用力(S)，使电机传动轴与阀门之间的动力传送稳定。

电机衔接

电机与阀门通过一个不锈钢的弹性卡箍(3)固定。这种固定方式快捷，操作简便。

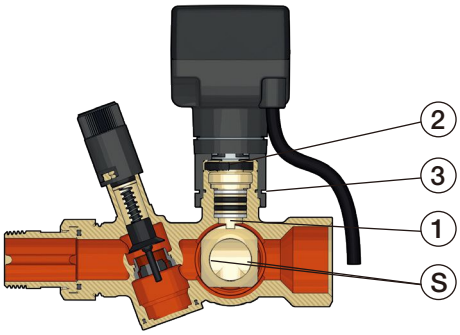

定位轮及微动开关

凸轮(4)由锥形弹簧(6)支撑，这样能保证其上下运动时始终保持与定位微动开关(5)的良好接触，不受长时间磨损的影响。

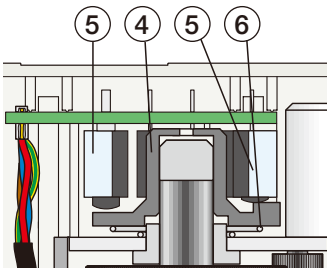

辅助控制

执行器有微动开关，起到辅助控制。比如在阀门关闭时停止水泵，阀门开启时启动水泵。
辅助控电源在阀门开度约80%时接通。

开关时间

电机有两种不同型号，可以实现90°旋转开关时间10秒或40秒。

水流方向及位置指示

将阀门的执行器取掉后，能看见阀体上端与传动轴连接的一字型凹槽。

-可以使用一字改锥进行手动的开/关。

-可以通过凹槽的位置判断阀门水流的方向，这对于现场调试非常有用。

以下是几种阀门其开关时凹槽的位置指示。

T 型通径
旋转 90°

球阀的特殊构造避免了分流时循环停止可能对热泵造成损坏。

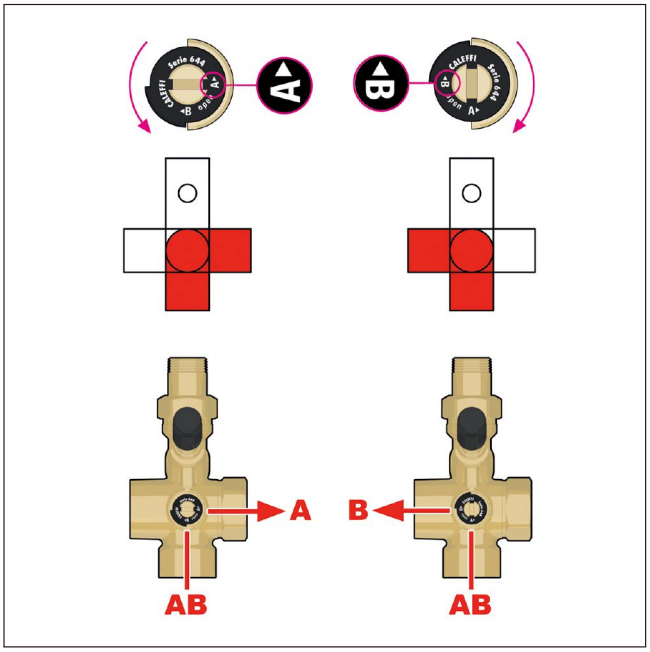

可调节的旁通

可调节的旁通确保切换阀在任何操作条件下的最小流量，从而使热泵能够按各种模式正常运行（图A-B-C）。为了调节阀门，请将旋钮旋转到所需的刻度值：这些刻度值对应压差的单位米.水柱。

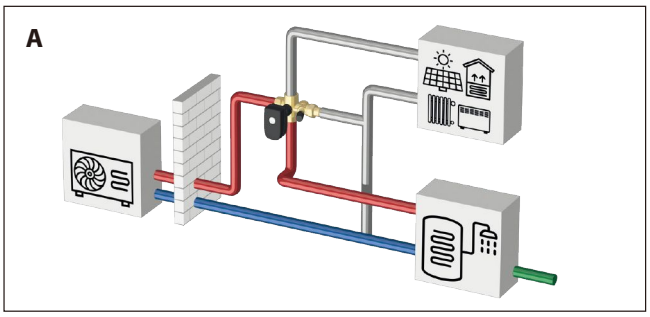

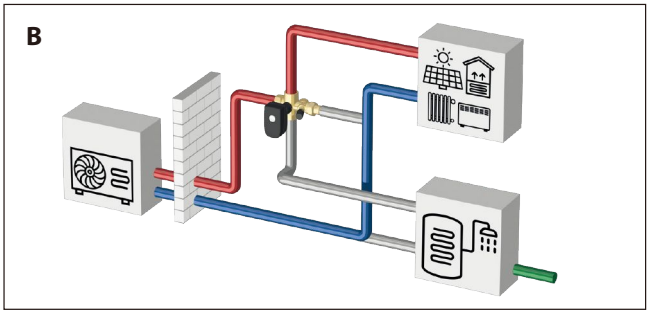

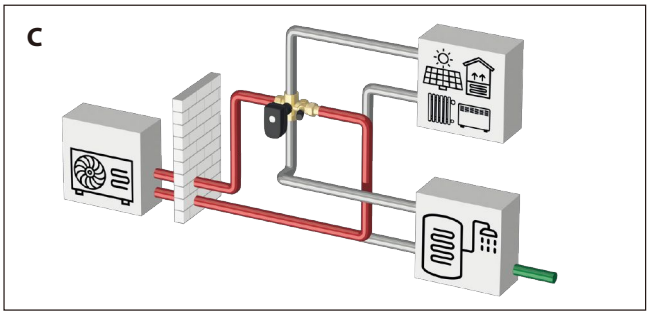

水力特征

分流状态

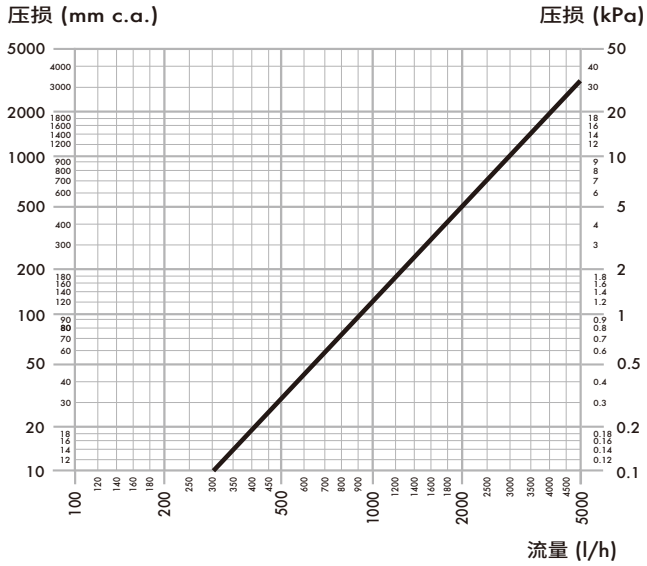

编号	DN	口径	Kv (m³/h)
640062/66	20	1”	9.0

压差旁通状态

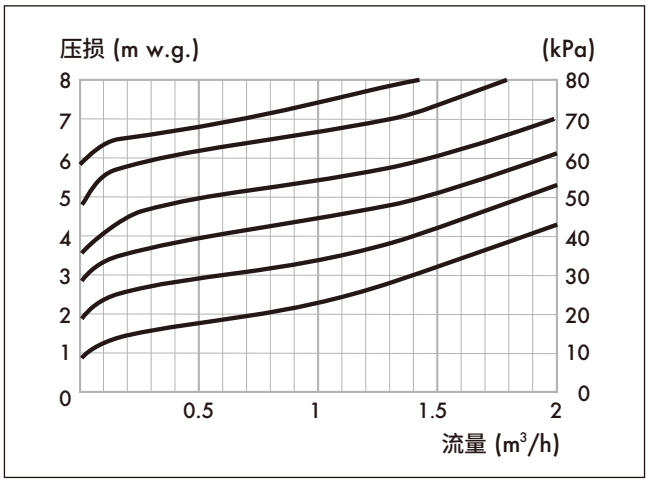

1.三通分流阀可安装在热泵供水端（共用AB输入和A或B输出）起到开/关。

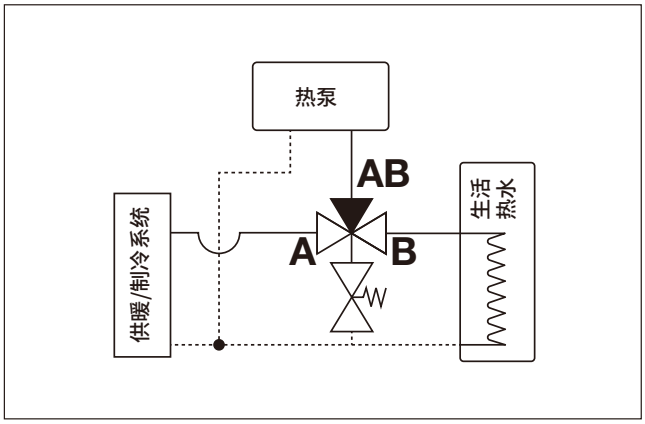

2.阀门可水平或垂直安装，但不能倒置安装。

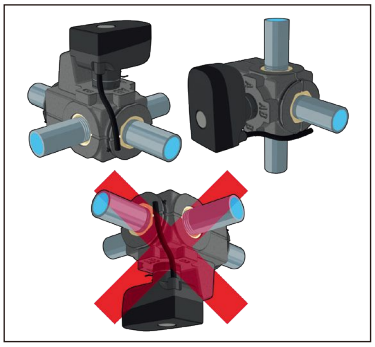

3.电机可以如右图所示安装，电机与阀体通过弹簧卡箍固定。

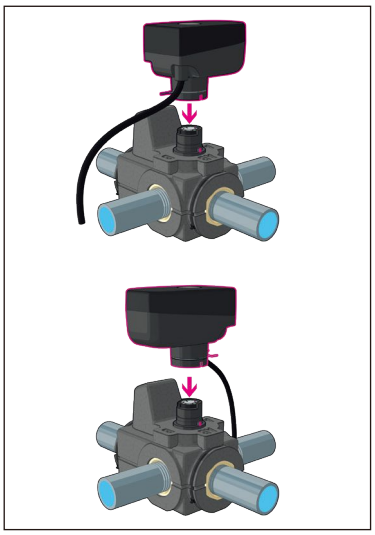

电路图示

此电路图示可根据热泵调节器的指令转动球阀实现分流。
不能将多个电动执行器并列。

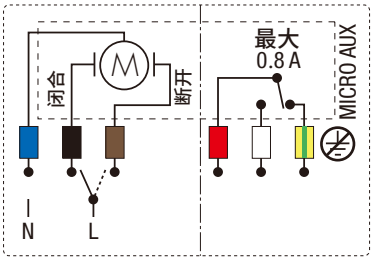

预制冷保温壳

此款分流阀运用于热泵系统，在制冷状态下，预制保温壳能有效防止外界的热空气在阀体表面冷凝。

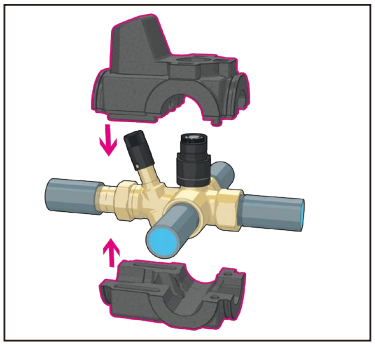

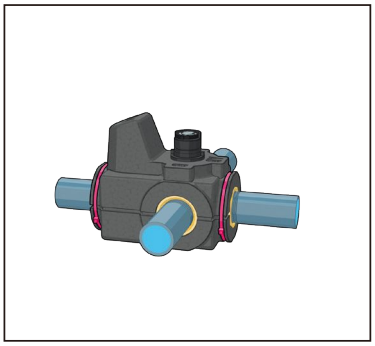

热桥隔断器

在阀体和电机之间有一个外壳为聚合物的热桥隔离器，它的内部是两个不锈钢的阀杆中间夹着一个隔热环。
通过这种方式能阻止阀体的冷量传送给电机，从而防止电机内部的冷凝产生。

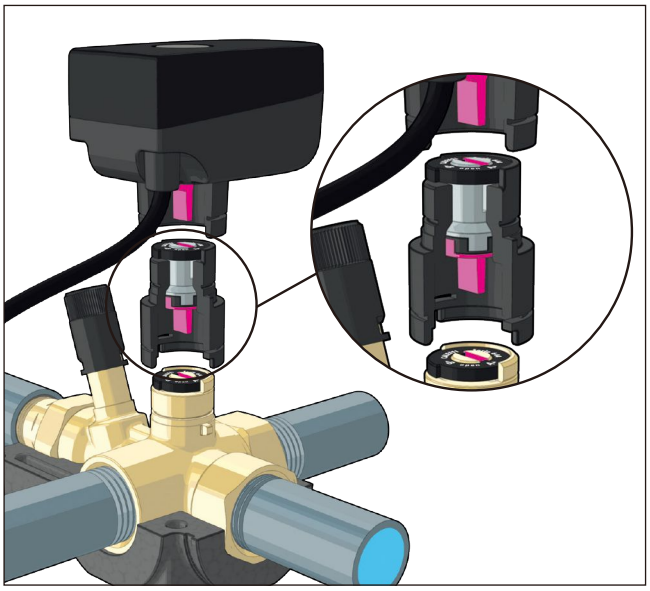

运用图示

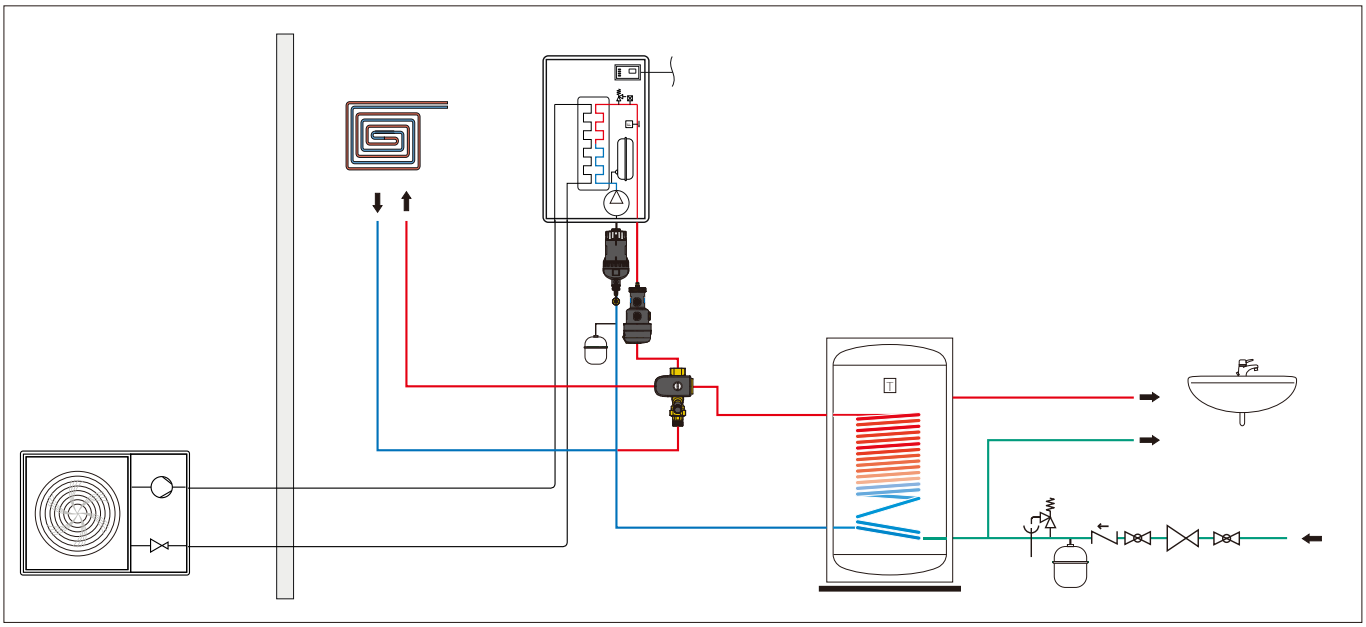

截止阀
循环泵
止回阀
安全阀
膨胀罐
止回球阀
T/P安全阀
温度计
减压阀
止回阀

性能概述

6400型

压差一体式电动三通分流阀。带保温壳。带辅助微动开关。配备三点式电动执行器。防冷凝热桥隔离器。口径：G 1” (ISO 228-1) F。旁通口径：R 3/4”(EN 10226-1)M。 最大工作压力：10 bar。温度范围：0-100°C。工作环境温度范围：0-55℃。压差范围：1–6 m水柱。电源：230 V (AC) - 50/60 Hz。防护等级：IP 54。乙二醇最大比例：30%。Kv：9 m³/h。分流时间：10 s 或 40 s（90°旋转）。

我们保留对产品样本内产品及数据随时更改的权利，恕不另行通知。

意大利卡莱菲公司北京办事处
地址：北京市北京经济技术开发区荣华南路1号院国锐广场A座1005 100176
电话：(010) 5637 0265 全国统一服务热线：400 089 0178
www.caleffi.cn info@caleffi.com.cn
© Copyright 2025 Caleffi